CSACW100

Camera

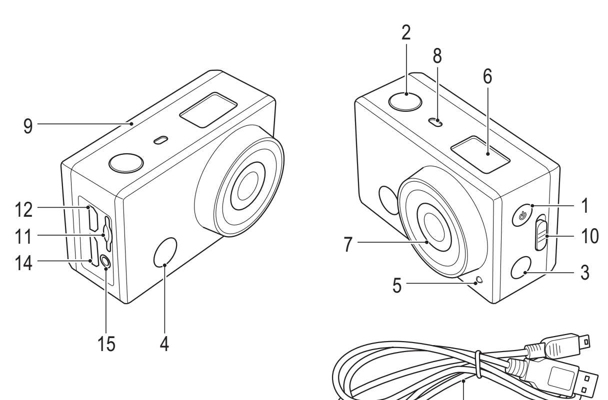

A

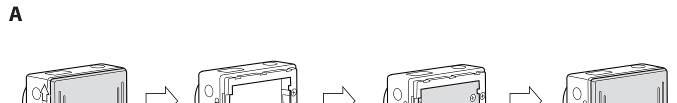

B

Description English

The camera is a device to take photos and record videos.

1. On/off button Mode button	• Press the button for 3 seconds to switch on or off the device. Note: The device switches off automatically when the preset idle time has been reached or the battery is low. • Press the button to select photo mode, video mode or replay mode.
2. Shutter OK button	• Photo mode: Press the button to take a photo. • Video mode: Press the button to start and stop recording video. • Playback mode: Press the button to play back photos and videos. • Menu mode: Press the button to confirm the selection.
3. Wi-Fi button Wi-Fi indicator	Note: • Press the Wi-Fi button to enable Wi-Fi .The Wi-Fi indicator starts to flash. The Wi-Fi indicator lights continuously when the Wi-Fi connection is established. • Press the Wi-Fi button again to disable Wi-Fi . The Wi-Fi indicator goes off. Note: Wi-Fi is disabled by default. Wi-Fi will be automatically disabled if no Wi-Fi connection is established within 30 seconds.
4. IR receiver	• The receiver is used to take photos with the remote control.
5. Pairing indicator	• Download and install the "SYMAGIX" app from Apple App Store or Google Play Store on your mobile device. • Press the Wi-Fi button. The pairing indicator comes on. • Select the Wi-Fi ID of the device: "CSACW100". • Enter the password: "1234567890". The device is ready for use when the Wi-Fi connection is established and you have opened the "SYMAGIX" app.
6. Display	
7. Lens	• The lens is used to record video.
8. Microphone	• The microphone is used to record audio.
9. Battery compartment	• Fig. B: Refer to the illustration to install the battery.
10. Lock/unlock switch (battery compartment)	
11. Memory card slot (microSD / TransFlash)	• Insert a memory card into the memory card slot (storage).
12. USB port (Micro USB)	• Use the USB port and the USB cable to connect the device to the computer (charging / data transfer). Note: For charging, make sure that the device is switched off. For data transfer, make sure that the device is switched on.
13. USB cable	
14. HDMI input	• Connect a TV to the HDMI input using an HDMI cable.
15. Microphone jack	• Connect a microphone to the microphone jack.

Use

Photo mode

1. Insert a memory card into the memory card slot.
2. Switch on the device.
3. Set the photo mode.
4. Take the photo. The photo file is saved to the memory card.

Video mode

1. Insert a memory card into the memory card slot.
2. Switch on the device.
3. Set the video mode.
4. Record the video. The video file is saved to the memory card. Maximum time: 29 minutes per sequence.

Playback mode

1. Insert a memory card into the memory card slot.
2. Switch on the device.
3. Set the playback mode.
4. Play back photos and videos.

Technical data

External memory	microSD / TransFlash (≤ 32 GB)
Photo file format	JPEG
Photo file size	1 MB / 3 MB / 5 MB
Photo pixels	3264 x 2448
Video file format	AVI
Video file length	1 minute / 3 minutes / 5 minutes
Video resolution and frame rate	1280 x 720 (60 fps) / 1920 x 1080 (30 fps)
Aspect ratio	4:3
Digital zoom	1x / 2x / 3x / 4x
USB version	USB 2.0
Battery	Rechargeable Lithium battery (3.7 V)
Operating temperature	0 °C - 40 °C
Relative humidity	20% - 80%

Safety

CAUTION RISK OF ELECTRIC SHOCK DO NOT OPEN

- To reduce risk of electric shock, this product should only be opened by an authorized technician when service is required.
- Disconnect the product from the mains and other equipment if a problem should occur.

- Read the manual carefully before use. Keep the manual for future reference.
- Only use the device for its intended purposes. Do not use the device for other purposes than described in the manual.
- Do not use the device if any part is damaged or defective. If the device is damaged or defective, replace the device immediately.
- Do not expose the device to water or moisture.

Cleaning and maintenance

Warning!

- Do not use cleaning solvents or abrasives.
- Do not clean the inside of the device.
- Do not attempt to repair the device. If the device does not operate correctly, replace it with a new device.

- Clean the outside of the device using a soft, damp cloth.

Beschrijving Nederlands

De camera is een apparaat om foto's te maken en video's op te nemen.

1. Aan/uit-knop Modusknop	• Houd de knop 3 seconden ingedrukt om het apparaat in of uit te schakelen. Opmerking: Het apparaat wordt automatisch uitgeschakeld wanneer de vooraf ingestelde rusttijd is bereikt of de batterij bijna leeg is. • Druk op de knop om fotomodus, videomodus of terugspeelmodus te selecteren.
2. Sluiter OK-knop	• Fotomodus: Druk op de knop om een foto te maken. • Videomodus: Druk op de knop om te starten of te stoppen met video opnemen. • Afspeelmodus: Druk op de knop om foto's en video's af te spelen. • Menumodus: Druk op de knop om de keuze te bevestigen.
3. Wi-Fi-knop Wi-Fi-indicator	Opmerking: • Druk op de Wi-Fi-knop om Wi-Fi in te schakelen. De Wi-Fi-indicator begint te knipperen. De Wi-Fi-indicator brandt continu wanneer de Wi-Fi-verbinding tot stand is gebracht. • Druk nogmaals op de Wi-Fi-knop om Wi-Fi uit te schakelen. De Wi-Fi-indicator gaat uit. Opmerking: Wi-Fi is standaard uitgeschakeld. Wi-Fi wordt automatisch uitgeschakeld als er binnen 30 seconden geen Wi-Fi-verbinding tot stand wordt gebracht.
4. IR-ontvanger	• De ontvanger wordt gebruikt om foto's te maken met de afstandsbediening.
5. Koppelingsindicator	• Download en installeer de app SYMAGIX uit de Apple App Store of Google Play Store op uw mobiele apparaat. • Druk op de Wi-Fi-knop. De koppelingsindicator gaat branden. • Selecteer de Wi-Fi-ID van het apparaat: 'CSACW100'. • Voer het wachtwoord in: "1234567890". Het apparaat is gereed voor gebruik wanneer de Wi-Fi-verbinding tot stand is gebracht en u de app SYMAGIX hebt geopend.
6. Display	
7. Lens	• De lens wordt gebruikt om video op te nemen.
8. Microfoon	• De microfoon wordt gebruikt om audio op te nemen.
9. Batterijcompartiment	• Fig. B: Raadpleeg de illustratie om de batterij te installeren.
10. Vergrendelings-/ ontgrendelingsschakelaar (batterijcompartiment)	
11. Geheugenkaartsleuf (microSD / TransFlash)	• Plaats een geheugenkaart in de geheugenkaartsleuf (opslag).
12. USB-poort (Micro-USB)	• Gebruik de USB-poort en de USB-kabel om het apparaat aan te sluiten op de computer (opladen/gegevens overbrengen). Opmerking: Als u het apparaat wilt opladen, zorgt u dat het is uitgeschakeld. Als u gegevens wilt overbrengen, zorgt u dat het apparaat is ingeschakeld.
13. USB-kabel	
14. HDMI-ingang	• Sluit een TV met een HDMI-kabel op de HDMI-ingang aan.
15. Microfoonaansluiting	• Sluit een microfoon aan op de microfoonaansluiting.

Gebruik

Fotomodus

1. Plaats een geheugenkaart in de geheugenkaartsleuf.
2. Schakel het apparaat in.
3. Stel de fotomodus in.
4. Neem de foto. Het fotobestand wordt opgeslagen op de geheugenkaart.

Videomodus

1. Plaats een geheugenkaart in de geheugenkaartsleuf.
2. Schakel het apparaat in.
3. Stel de videomodus in.
4. Neem de video op. Het videobestand wordt opgeslagen op de geheugenkaart. Maximale tijd: 29 minuten per reeks.

Afspeelmodus

1. Plaats een geheugenkaart in de geheugenkaartsleuf.
2. Schakel het apparaat in.
3. Stel de afspeelmodus in.
4. Speel foto's en video's af.

Technische gegevens

Extern geheugen	microSD / TransFlash (≤ 32 GB)
Fotobestandsformaat	JPEG
Grootte van fotobestand	1 MB / 3 MB / 5 MB
Fotopixels	3264 x 2448
Formaat van videobestand	AVI
Lengte van videobestand	1 minuut / 3 minuten / 5 minuten
Videoresolutie en framesnelheid	1280 x 720 (60 fps) / 1920 x 1080 (30 fps)
Beeldverhouding	4:3
Digitale zoom	1x / 2x / 3x / 4x
USB-versie	USB 2.0
Batterij	Oplaadbare lithiumbatterij (3,7 V)
Bedrijfstemperatuur	0 °C - 40 °C
Relatieve vochtigheid	20% – 80%

Veiligheid

CAUTION RISK OF ELECTRIC SHOCK DO NOT OPEN

- Dit product mag voor onderhoud alleen worden geopend door een erkend technicus om het risico op elektrische schokken te verkleinen.
- Koppel het product los van het stopcontact en van andere apparatuur als er zich problemen voordoen.

- Lees voor gebruik de handleiding aandachtig door. Bewaar de handleiding voor latere raadpleging.
- Gebruik het apparaat uitsluitend voor de beoogde doeleinden. Gebruik het apparaat niet voor andere doeleinden dan beschreven in de handleiding.
- Gebruik het apparaat niet als een onderdeel beschadigd of defect is. Vervang een beschadigd of defect apparaat onmiddellijk.
- Stel het apparaat niet bloot aan water of vocht.

Reiniging en onderhoud

Waarschuwing!

- Gebruik geen reinigingsmiddelen of schuurmiddelen.
- Reinig niet de binnenzijde van het apparaat.
- Probeer het apparaat niet te repareren. Indien het apparaat niet juist werkt, vervang het dan door een nieuw apparaat.

- Reinig de buitenkant van het apparaat met een zachte, vochtige doek.

Beschreibung Deutsch

Die Kamera wird zur Aufnahme von Fotos und Videos verwendet.

1. Ein-/Aus-Taste Modustaste	• Drücken Sie zum Ein- oder Ausschalten des Geräts 3 Sekunden auf die Taste. Hinweis: Das Gerät schaltet automatisch aus, sobald die voreingestellte Leerlaufzeit erreicht oder die Batterie schwach ist. • Drücken Sie auf die Taste, um den Fotomodus, den Videomodus oder den Wiedergabemodus zu wählen.
2. Auslöser OK-Taste	• Fotomodus: Drücken Sie auf die Taste, um ein Foto aufzunehmen. • Videomodus: Drücken Sie die Taste, um die Aufnahme eines Videos zu beginnen und zu beenden. • Wiedergabemodus: Drücken Sie auf die Taste, um Fotos und Videos wiederzugeben. • Menümodus: Drücken Sie auf die Taste, um die Auswahl zu bestätigen.
3. Wi-Fi-Taste Wi-Fi-Anzeige	Hinweis: • Drücken Sie auf die Wi-Fi-Taste, um Wi-Fi zu ermöglichen. Die Wi-Fi-Anzeige beginnt zu blinken. Die Wi-Fi-Anzeige leuchtet kontinuierlich, wenn die Wi-Fi-Verbindung hergestellt ist. • Drücken Sie erneut auf die Wi-Fi-Taste, um Wi-Fi zu deaktivieren. Die Wi-Fi-Anzeige erlischt. Hinweis: In der Grundeinstellung ist Wi-Fi deaktiviert. Wenn innerhalb von 30 Sekunden keine Wi-Fi-Verbindung hergestellt wird, wird Wi-Fi automatisch deaktiviert.
4. IR-Empfänger	• Der Empfänger wird zur Aufnahme von Fotos mit der Fernbedienung verwendet.
5. Kopplungsanzeige	• Laden Sie die "SYMAGIX" App aus dem Apple App Store oder Google Play Store auf Ihr mobiles Gerät. • Drücken Sie auf die Wi-Fi-Taste. Die Kopplungsanzeige leuchtet auf. • Wählen Sie folgende Wi-Fi-ID des Geräts: "CSACW100". • Geben Sie folgendes Passwort ein: "1234567890". Das Gerät ist betriebsbereit, wenn die Wi-Fi-Verbindung hergestellt ist und Sie die "SYMAGIX" App geöffnet haben.
6. Display	
7. Objektiv	• Das Objektiv wird zur Aufnahme von Video verwendet.
8. Mikrofon	• Das Mikrofon wird zur Aufnahme von Audio verwendet.
9. Batteriefach	• Abb. B: Halten Sie sich zum Einsetzen der Batterie an die Abbildung.
10. Ver-/Entriegelungsschalter (Batteriefach)	
11. Speicherkartenschlitz (microSD / TransFlash)	• Setzen Sie eine Speicherkarte in den Speicherkartenschlitz ein (zum Speichern).
12. USB-Anschluss (Micro USB)	• Verwenden Sie den USB-Anschluss und das USB-Kabel, um das Gerät mit dem Computer zu verbinden (Laden / Datenübertragung). Hinweis: Achten Sie darauf, dass das Gerät beim Laden ausgeschaltet ist. Achten Sie darauf, dass das Gerät bei der Datenübertragung eingeschaltet ist.
13. USB-Kabel	
14. HDMI-Eingang	• Verbinden Sie mit einem HDMI-Kabel ein Fernsehgerät mit dem HDMI-Eingang.
15. Mikrofonbuchse	• Verbinden Sie ein Mikrofon mit der Mikrofonbuchse.

Gebrauch

Fotomodus

1. Setzen Sie eine Speicherkarte in den Speicherkartenschlitz ein.
2. Schalten Sie das Gerät ein.
3. Stellen Sie den Fotomodus ein.
4. Machen Sie ein Foto. Die Fotodatei wird in der Speicherkarte abgespeichert.

Videomodus

1. Setzen Sie eine Speicherkarte in den Speicherkartenschlitz ein.
2. Schalten Sie das Gerät ein.
3. Stellen Sie den Videomodus ein.
4. Nehmen Sie das Video auf. Die Videodatei wird in der Speicherkarte abgespeichert. Maximale Zeit: 29 Minuten pro Sequenz.

Wiedergabemodus

1. Setzen Sie eine Speicherkarte in den Speicherkartenschlitz ein.
2. Schalten Sie das Gerät ein.
3. Stellen Sie den Wiedergabemodus ein.
4. Geben Sie Fotos oder Videos wieder.

Technische Daten

Externer Speicher	microSD / TransFlash (≤ 32 GB)
Foto-Dateiformat	JPEG
Foto-Dateigröße	1 MB / 3 MB / 5 MB
Fotopixel	3264 x 2448
Video-Dateiformat	AVI
Video-Dateilänge	1 Minute / 3 Minuten / 5 Minuten
Videoauflösung und Bildfrequenz	1280 x 720 (60 fps) / 1920 x 1080 (30 fps)
Seitenverhältnis	4:3
Digitalzoom	1x / 2x / 3x / 4x
USB-Version	USB 2.0
Batterie	Wiederaufladbare Lithium-Batterie (3,7 V)
Betriebstemperatur	0 °C - 40 °C
Relative Feuchtigkeit	20% – 80%

Sicherheit

CAUTION RISK OF ELECTRIC SHOCK DO NOT OPEN

- Um die Gefahr eines elektrischen Schlags zu verringern, sollte dieses Produkt bei erforderlichen Servicearbeiten ausschließlich von einem autorisierten Techniker geöffnet werden.
- Bei Problemen trennen Sie das Gerät bitte von der Spannungsversorgung und von anderen Geräten.

- Lesen Sie die Bedienungsanleitung vor dem Gebrauch genau durch. Bitte bewahren Sie die Bedienungsanleitung zur späteren Bezugnahme auf.
- Verwenden Sie das Gerät nur bestimmungsgemäß. Verwenden Sie das Gerät nur für den in dieser Bedienungsanleitung beschriebenen Zweck.
- Verwenden Sie das Gerät nicht, falls ein Teil beschädigt oder defekt ist. Ist das Gerät beschädigt oder defekt, erneuern Sie es unverzüglich.
- Setzen Sie das Gerät keinem Wasser und keiner Feuchtigkeit aus.

Reinigung und Pflege

Warnung!

- Verwenden Sie keine Lösungs- oder Scheuermittel.
- Reinigen Sie das Gerät nicht von innen.
- Versuchen Sie nicht, das Gerät zu reparieren. Falls das Gerät nicht einwandfrei arbeitet, tauschen Sie es gegen ein neues aus.

- Reinigen Sie das Äußere des Geräts mit einem weichen feuchten Tuch.

Descripción Español

La cámara es un dispositivo para tomar fotos y grabar vídeos.

1. Botón de encendido/ apagado Botón de modo	• Pulse el botón durante 3 segundos para encender o apagar el dispositivo. Nota: El dispositivo se apaga automáticamente cuando se ha alcanza el tiempo de inactividad predeterminado o la batería está baja. • Pulse el botón para seleccionar el modo de fotografía, el modo de vídeo o el modo de reproducción.
2. Obturador Botón OK	• Modo de fotografía: Pulse el botón para tomar una fotografía. • Modo de vídeo: Pulse el botón para iniciar y detener la grabación de un vídeo. • Modo de reproducción: Pulse el botón para reproducir fotografías y vídeos. • Modo de menú: Pulse el botón para confirmar la selección.
3. Botón Wi-Fi Indicador Wi-Fi	Nota: • Pulse el botón Wi-Fi para activar el Wi-Fi. El indicador Wi-Fi empieza a parpadear. El indicador Wi-Fi se enciende de forma continua cuando se ha establecido la conexión Wi-Fi. • Pulse de nuevo el botón Wi-Fi para desactivar el Wi-Fi . El indicador Wi-Fi se apaga. Nota: El Wi-Fi está desactivado de forma predeterminada. El Wi-Fi se desactivará automáticamente si no se establece una conexión Wi-Fi en 30 segundos.
4. Receptor IR	• El receptor se utiliza para tomar fotos con el mando a distancia.
5. Indicador de emparejamiento	• Descargue e instale la aplicación "SYMAGIX" de Apple App Store o Google Play Store en su dispositivo móvil. • Pulse el botón Wi-Fi. El indicador de emparejamiento se enciende. • Seleccione la ID Wi-Fi del dispositivo: "CSACW100". • Introduzca la contraseña: "1234567890". El dispositivo está listo cuando se estable la conexión Wi-Fi y se abre la aplicación "SYMAGIX".
6. Pantalla	
7. Lente	• La lente se utiliza para grabar vídeo.
8. Micrófono	• El micrófono se utiliza para grabar audio.
9. Compartimento de la batería	• Fig. B: Consulte la ilustración para instalar la batería.
10. Interruptor de bloqueo/ desbloqueo (compartimento de la batería)	
11. Ranura de tarjeta de memoria (microSD / TransFlash)	• Inserte una tarjeta de memoria en la ranura de tarjeta de memoria (almacenamiento).
12. Puerto USB (Micro USB)	• Utilice el puerto USB y el cable USB para conectar el dispositivo al ordenador (carga / transferencia de datos). Nota: Para cargar, asegúrese de que el dispositivo esté apagado. Para transferir datos, asegúrese de que el dispositivo esté encendido.
13. Cable USB	
14. Entrada HDMI	• Conecte una TV a la entrada HDMI utilizando un cable HDMI.
15. Toma de micrófono	• Conecte un micrófono a la toma de micrófono.

Uso

Modo de fotografía

1. Inserte una tarjeta de memoria en la ranura de tarjeta de memoria.
2. Encienda el dispositivo.
3. Ajuste el modo de fotografía.
4. Tome la fotografía. El archivo fotográfico se guarda en la tarjeta de memoria.

Modo de vídeo

1. Inserte una tarjeta de memoria en la ranura de tarjeta de memoria.
2. Encienda el dispositivo.
3. Ajuste el modo de vídeo.
4. Grabe el vídeo. El archivo de vídeo se guarda en la tarjeta de memoria. Tiempo máximo: 29 minutos por secuencia.

Modo de reproducción

1. Inserte una tarjeta de memoria en la ranura de tarjeta de memoria.
2. Encienda el dispositivo.
3. Ajuste el modo de reproducción.
4. Reproduzca fotografías y vídeos.

Datos técnicos

Memoria externa	microSD / TransFlash (≤ 32 GB)
Formato de archivo fotográfico	JPEG
Tamaño de archivo fotográfico	1 MB / 3 MB / 5 MB
Píxeles de fotografía	3264 x 2448
Formato de archivo de vídeo	AVI
Duración de archivo de vídeo	1 minuto / 3 minutos / 5 minutos
Resolución de vídeo y velocidad de fotogramas	1280 x 720 (60 fps) / 1920 x 1080 (30 fps)
Ratio de aspecto:	4:3
Zoom digital	1x / 2x / 3x / 4x
Versión de USB	USB 2.0
Batería	Batería recargable de litio (3,7 V)
Temperatura de funcionamiento	0 °C - 40 °C
Humedad relativa	20% - 80%

Seguridad

CAUTION RISK OF ELECTRIC SHOCK DO NOT OPEN

- Para reducir el peligro de descarga eléctrica, este producto sólo debería abrirlo un técnico autorizado cuando necesite reparación.
- Desconecte el producto de la toma de corriente y de los otros equipos si ocurriera algún problema.

- Lea el manual detenidamente antes del uso. Conserve el manual en caso de futura necesidad.
- Utilice el dispositivo únicamente para su uso previsto. No utilice el dispositivo con una finalidad distinta a la descrita en el manual.
- No utilice el dispositivo si alguna pieza ha sufrido daños o tiene un defecto. Si el dispositivo ha sufrido daños o tiene un defecto, sustitúyalo inmediatamente.
- No exponga el dispositivo al agua ni a la humedad.

Limpieza y mantenimiento

¡Advertencia!

- No utilice disolventes de limpieza ni productos abrasivos.
- No limpie el interior del dispositivo.
- No intente reparar el dispositivo. Si el dispositivo no funciona correctamente, sustitúyalo por uno nuevo.

- Limpie el exterior del dispositivo con un paño suave humedecido.

Description Français

La caméra est un appareil qui sert à prendre des photos et enregistrer des vidéos.

1. Bouton marche/arrêt Bouton mode	• Appuyez sur le bouton 3 secondes pour allumer /éteindre l'appareil. Remarque : L'appareil s'éteint automatiquement après l'expiration du délai d'inactivité prédéfini ou si la batterie est faible. • Appuyez sur le bouton pour sélectionner le mode photo, vidéo ou lecture.
2. Obturateur Bouton OK	• Mode photo : Appuyez sur le bouton pour prendre une photo. • Mode vidéo : Appuyez sur le bouton pour démarrer et arrêter un enregistrement vidéo. • Mode lecture : Appuyez sur le bouton pour lire de vidéos et afficher des photos. • Mode menu : Appuyez sur le bouton pour confirmer la sélection.
3. Bouton Wi-Fi Indicateur Wi-Fi	Remarque : • Appuyez sur le bouton Wi-Fi pour activer le Wi-Fi . L'indicateur Wi-Fi commence à clignoter. L'indicateur Wi-Fi s'allume en continu dès que la connexion Wi-Fi est établie. • Appuyez à nouveau sur le bouton Wi-Fi pour désactiver le Wi-Fi . L'indicateur Wi-Fi s'éteint. Remarque : Le Wi-Fi est désactivé par défaut. Le Wi-Fi est automatiquement désactivé si aucune connexion Wi-Fi n'est établie dans les 30 secondes.
4. Récepteur IR	• Le récepteur sert à prendre des photos avec une télécommande.
5. Indicateur d'appariement	• Téléchargez et installez l'app "SYMAGIX" sur Apple App Store ou Google Play Store dans votre dispositif mobile. • Appuyez sur le bouton Wi-Fi. L'indicateur d'appariement s'allume. • Sélectionnez l'ID Wi-Fi de l'appareil : "CSACW100". • Saisissez le mot de passe : "1234567890". L'appareil est prêt à l'emploi dès que la connexion Wi-Fi est établie et que vous avez ouvert l'app "SYMAGIX".
6. Écran	
7. Objectif	• L'objectif sert à enregistrer la vidéo.
8. Microphone	• Le microphone sert à enregistrer l'audio.
9. Compartiment de pile	• Fig. B : Consultez l'illustration pour installer la pile.
10. Loquet verrouiller/ déverrouiller (compartiment de pile)	
11. Logement de carte mémoire (microSD / TransFlash)	• Insérez une carte mémoire dans le logement prévu (stockage).
12. Port USB (Micro USB)	• Utilisez le port USB et le câble USB afin de connecter l'appareil à l'ordinateur (charge /transfert de données). Remarque : Pour la charge, assurez-vous que l'appareil est éteint. Pour le transfert de données, assurez-vous que l'appareil est allumé.
13. Câble USB	
14. Entrée HDMI	• Connectez une TV à l'entrée HDMI avec un câble HDMI.
15. Prise microphone	• Connectez un microphone à la prise microphone.

Usage

Mode photo

1. Insérez une carte mémoire dans le logement prévu.
2. Allumez l'appareil.
3. Réglez le mode photo.
4. Prenez la photo. Le fichier photo est enregistré dans la carte mémoire.

Mode vidéo

1. Insérez une carte mémoire dans le logement prévu.
2. Allumez l'appareil.
3. Réglez le mode vidéo.
4. Enregistrez la vidéo. Le fichier vidéo est enregistré dans la carte mémoire. Durée maximum : 29 minutes par séquence.

Mode de reproduction

1. Insérez une carte mémoire dans le logement prévu.
2. Allumez l'appareil.
3. Réglez le mode de lecture.
4. Lecture de photos ou de vidéos.

Caractéristiques techniques

Mémoire externe	microSD / TransFlash (≤ 32 Go)
Format de fichier photo	JPEG
Taille de fichier photo	1 Mo / 3 Mo / 5 Mo
Pixels de photo	3264 x 2448
Format de fichier vidéo	AVI
Longueur de fichier vidéo	1 minute / 3 minutes / 5 minutes
Résolution vidéo et fréquence d'images	1280 x 720 (60 fps) / 1920 x 1080 (30 fps)
Rapport d'écran	4:3
Zoom numérique	1x / 2x / 3x / 4x
Version USB	USB 2.0
Batterie	Batterie rechargeable au lithium (3,7 V)
Température de fonctionnement	0 °C - 40 °C
Humidité relative	20% - 80%

Sécurité

CAUTION RISK OF ELECTRIC SHOCK DO NOT OPEN

- Pour réduire le risque de choc électrique, ce produit doit être ouvert uniquement par un technicien qualifié si une réparation s'impose.
- Débranchez l'appareil et les autres équipements du secteur s'il y a un problème.

- Lisez attentivement le manuel avant usage. Conservez le manuel pour toute référence ultérieure.
- Utilisez l'appareil uniquement pour son usage prévu. N'utilisez pas l'appareil à d'autres fins que celles décrites dans le manuel.
- N'utilisez pas l'appareil si une pièce quelconque est endommagée ou défectueuse. Si l'appareil est endommagé ou défectueux, remplacez-le immédiatement.
- N'exposez pas l'appareil à l'eau ou à l'humidité.

Nettoyage et entretien

Avertissement !

- N'utilisez pas de solvants ni de produits abrasifs.
- Ne nettoyez pas l'intérieur de l'appareil.
- Ne tentez pas de réparer l'appareil. Si l'appareil fonctionne mal, remplacez-le par un neuf.

- Nettoyez l'extérieur de l'appareil avec un chiffon doux et humide.

Descrizione Italiano

La videocamera è un dispositivo progettato per scattare foto e registrare video.

1. Pulsante accensione/ spegnimento Pulsante modalità	• Premere questo pulsante per 3 secondi per accendere o spegnere il dispositivo. Nota: Il dispositivo si spegne automaticamente al raggiungimento del tempo di inattività preimpostato o quando la batteria è scarica. • Premere il pulsante per selezionare la modalità foto, video o riproduzione.
2. Otturatore Pulsante OK	• Modalità foto: Premere il pulsante per scattare una foto. • Modalità video: Premere il pulsante per avviare e arrestare la registrazione di video. • Modalità di riproduzione: Premere il pulsante per riprodurre foto e video. • Modalità menu: Premere questo pulsante per confermare la selezione.
3. Pulsante Wi-Fi Spia Wi-Fi	Nota: • Premere il pulsante Wi-Fi per abilitare la modalità Wi-Fi .La spia Wi-Fi inizia a lampeggiare. La spia Wi-Fi è accesa fissa quando è stabilita la connessione Wi-Fi. • Premere di nuovo il pulsante Wi-Fi per disabilitare la modalità Wi-Fi. La spia Wi-Fi si spegne. Nota: La modalità Wi-Fi è disabilitata per impostazione predefinita. La modalità Wi-Fi si disabilita automaticamente se entro 30 secondi non viene stabilita alcuna connessione Wi-Fi.
4. Ricevitore IR	• Il ricevitore consente di scattare foto con il telecomando.
5. Spia di accoppiamento	• Scaricare e installare l'app "SYMAGIX" da Apple App Store o Google Play Store sul dispositivo mobile. • Premere il pulsante Wi-Fi. La spia di accoppiamento si accende. • Selezionare l'ID Wi-Fi del dispositivo: "CSACW100". • Immettere la password: "1234567890". Il dispositivo è pronto all'uso non appena viene stabilita la connessione Wi-Fi e aperta l'app "SYMAGIX".
6. Display	
7. Obiettivo	• L'obiettivo consente di registrare video.
8. Microfono	• Il microfono consente di registrare l'audio.
9. Vano batterie	• Fig. B: Per installare la batteria fare riferimento all'illustrazione.
10. Interruttore blocco/ sblocco (vano batterie)	
11. Slot memory card (microSD / TransFlash)	• Inserire una scheda di memoria nell'apposito slot (memorizzazione).
12. Porta USB (Micro USB)	• Utilizzare la porta USB e il cavo USB per collegare il dispositivo al computer (ricarica / trasferimento dati). Nota: Per la ricarica, verificare che il dispositivo sia spento. Per il trasferimento dati, verificare che il dispositivo sia acceso.
13. Cavo USB	
14. Ingresso HDMI	• Collegare un televisore all'ingresso HDMI utilizzando un cavo HDMI.
15. Jack per microfono	• Collegare un microfono all'apposito jack.

Uso

Modalità foto

1. Inserire una scheda di memoria nell'apposito slot.
2. Accendere il dispositivo.
3. Impostare la modalità foto.
4. Scattare una foto. Il file della foto viene salvato sulla scheda di memoria.

Modalità video

1. Inserire una scheda di memoria nell'apposito slot.
2. Accendere il dispositivo.
3. Impostare la modalità video.
4. Registrare il video. Il file del video viene salvato sulla scheda di memoria. Durata massima: 29 minuti per sequenza.

Modalità di riproduzione

1. Inserire una scheda di memoria nell'apposito slot.
2. Accendere il dispositivo.
3. Impostare la modalità di riproduzione.
4. Riprodurre foto o video.

Dati tecnici

Memoria esterna	microSD / TransFlash (≤ 32 GB)
Formato file foto	JPEG
Dimensione file foto	1 MB / 3 MB / 5 MB
Pixel foto	3264 x 2448
Formato file video	AVI
Durata file video	1 minuto / 3 minuti / 5 minuti
Risoluzione video e frequenza fotogrammi	1280 x 720 (60 fps) / 1920 x 1080 (30 fps)
Rapporto di immagine	4:3
Zoom digitale	1x / 2x / 3x / 4x
Versione USB	USB 2.0
Batteria	Batteria al litio ricaricabile (3,7 V)
Temperatura di funzionamento	0 °C - 40 °C
Umidità relativa	20% - 80%

Sicurezza

CAUTION RISK OF ELECTRIC SHOCK DO NOT OPEN

- Per ridurre il rischio di scosse elettriche, il presente prodotto deve essere aperto solo da un tecnico autorizzato, nel caso sia necessario ripararlo.
- Scollegare il prodotto dall'alimentazione e da altri apparecchi se dovesse esserci un problema.

- Leggere il manuale con attenzione prima dell'uso. Conservare il manuale per riferimenti futuri.
- Utilizzare il dispositivo solo per gli scopi previsti. Non utilizzare il dispositivo per scopi diversi da quelli descritti nel manuale.
- Non utilizzare il dispositivo se presenta parti difettose. Se il dispositivo è danneggiato o difettoso, sostituirlo immediatamente.
- Non esporre il dispositivo ad acqua o umidità.

Pulizia e manutenzione

Attenzione!

- Non utilizzare solventi detergenti o abrasivi.
- Non pulire l'interno del dispositivo.
- Non cercare di riparare il dispositivo. Se il dispositivo non funziona correttamente, sostituirlo con uno nuovo.

- Pulire l'esterno del dispositivo con un panno morbido e umido.

Descrição Português

A câmara é um dispositivo utilizado para tirar fotografias e gravar vídeos.

1. Botão ligar/desligar Botão de modo	• Prima o botão durante 3 segundos para ligar ou desligar o dispositivo. Nota: O dispositivo desliga-se automaticamente assim que o tempo de inactividade predefinido tenha sido atingido ou que a bateria esteja com pouca carga. • Prima o botão para seleccionar o modo de fotografia, o modo de vídeo ou o modo de repetição da reprodução.
2. Obturador Botão OK	• Modo de fotografia: Prima o botão para tirar uma fotografia. • Modo de vídeo: Prima o botão para iniciar e parar a gravação de vídeo. • Modo de reprodução: Prima o botão para reproduzir fotografias e vídeos. • Modo de menu: Prima o botão para confirmar a selecção.
3. Botão Wi-Fi Indicador Wi-Fi	Nota: • Prima o botão Wi-Fi para activar a função de Wi-Fi. O indicador de Wi-Fi começa a piscar. O indicador de Wi-Fi acende continuamente quando a ligação Wi-Fi é estabelecida. • Prima o botão Wi-Fi novamente para desactivar a função de Wi-Fi . O indicador de Wi-Fi apaga-se. Nota: A função Wi-Fi está desactivada por predefinição. A função de Wi-Fi será automaticamente desactivada se não for estabelecida qualquer ligação Wi-Fi no prazo de 30 segundos.
4. Receptor IV	• O receptor é utilizado para tirar fotografias com o comando.
5. Indicador de emparelhamento	• Descarregue e instale a aplicação "SYMAGIX" da Apple App Store ou da Google Play Store no seu dispositivo móvel. • Prima o botão Wi-Fi. O indicador de emparelhamento acende-se. • Seleccione a ID Wi-Fi do dispositivo: "CSACW100". • Introduza a palavra-passe: "1234567890". O dispositivo está pronto a ser utilizado quando a ligação Wi-Fi é estabelecida e tiver aberto a aplicação "SYMAGIX".
6. Visor	
7. Objectiva	• A objectiva é utilizada para gravar vídeo.
8. Microfone	• O microfone é utilizado para gravar áudio.
9. Compartimento da bateria	• Fig. B: Consulte a imagem para colocar a bateria.
10. Interruptor de bloquear/ desbloquear (compartimento da bateria)	
11. Ranhura para cartão de memória (microSD / TransFlash)	• Insira um cartão de memória na respectiva ranhura (armazenamento).
12. Porta USB (Micro USB)	• Utilize a porta USB e o cabo USB para ligar o dispositivo ao computador (carregamento/transferência de dados). Nota: Para o carregamento, certifique-se de que o dispositivo está desligado. Para a transferência de dados, certifique-se de que o dispositivo está ligado.
13. Cabo USB	
14. Entrada HDMI	• Ligue um televisor à entrada HDMI utilizando um cabo HDMI.
15. Tomada para microfone	• Ligue um microfone à tomada para microfone.

Utilização

Modo de fotografia

1. Insira um cartão de memória na respectiva ranhura.
2. Ligue o dispositivo.
3. Configure o modo de fotografia.
4. Tire a fotografia. O ficheiro de fotografia é guardado no cartão de memória.

Modo de vídeo

1. Insira um cartão de memória na respectiva ranhura.
2. Ligue o dispositivo.
3. Configure o modo de vídeo.
4. Grave o vídeo. O ficheiro de vídeo é guardado no cartão de memória. Tempo máximo: 29 minutos por sequência.

Modo de reprodução

1. Insira um cartão de memória na respectiva ranhura.
2. Ligue o dispositivo.
3. Configure o modo de reprodução.
4. Reproduzir fotografias e vídeos.

Dados técnicos

Memória externa	microSD / TransFlash (≤ 32 GB)
Formato do ficheiro de fotografia	JPEG
Tamanho do ficheiro de fotografia	1 MB / 3 MB / 5 MB
Resolução da fotografia	3264 x 2448
Formato do ficheiro de vídeo	AVI
Duração do ficheiro de vídeo	1 minuto / 3 minutos / 5 minutos
Resolução e taxa de fotogramas de vídeo	1280 x 720 (60 fps) / 1920 x 1080 (30 fps)
Relação de aspecto	4:3
Zoom digital	1x / 2x / 3x / 4x
Versão USB	USB 2.0
Bateria	Bateria de lítio recarregável (3,7 V)
Temperatura de funcionamento	0 °C - 40 °C
Humidade relativa	20% - 80%

Segurança

CAUTION RISK OF ELECTRIC SHOCK DO NOT OPEN

- Quando necessitar de reparação e para reduzir o risco de choque eléctrico, este produto deve apenas ser aberto por um técnico autorizado.
- Desligue o produto da tomada de alimentação e outro equipamento se ocorrer um problema.

- Leia atentamente o manual de instruções antes de utilizar. Guarde o manual para consulta futura.
- Utilize o dispositivo apenas para a finalidade a que se destina. Não utilize o dispositivo para outras finalidades além das descritas no manual.
- Não utilize o dispositivo caso tenha alguma peça danificada ou com defeito. Se o dispositivo estiver danificado ou tenha defeito, substitua imediatamente o dispositivo.
- Não exponha o dispositivo a água ou humidade.

Limpeza e manutenção

Aviso!

- Não utilize solventes de limpeza ou produtos abrasivos.
- Não limpe o interior do dispositivo.
- Não tente reparar o dispositivo. Se o dispositivo não funcionar correctamente, substitua-o por um dispositivo novo.

- Limpe o exterior do dispositivo utilizando um pano húmido macio.

KÖNIG

Beskrivelse — Dansk

Kameraet er et apparat, som bruges til at tage foto og optage videoer.

1. Tænd/sluk-knap Funktionsknap	• Tryk på knappen i 3 sekunder for at tænde eller slukke for apparatet. Bemærk: Apparatet slukker automatisk, når den indstillede tid for inaktivitet er nået eller batteristanden er lav. • Tryk på knappen for at vælge foto-tilstanden, video-tilstanden eller kun replay-tilstanden.
2. Blænder OK-knap	• Foto-tilstand: Tryk på knappen for at tage e foto. • Video-tilstand: Tryk på knappen for at starte og stoppe optagelse af video. • Afspilningstilstand: Tryk på knappen for at afspille foto og videoer. • Menu-tilstand: Tryk på knappen for at bekræfte valget.
3. Wi-Fi-knap Wi-Fi-indikator	Bemærk: • Tryk på Wi-Fi-knappen for at aktivere Wi-Fi. Wi-Fi-indikatoren begynder at blinke. Wi-Fi-indikatoren lyser uafbrudt, når den trådløse forbindelse er oprettet. • Tryk igen på Wi-Fi-knappen for at deaktivere Wi-Fi. Wi-Fi-indikatoren slukker. Bemærk: Wi-Fi er deaktiveret som standardindstilling. Wi-Fi deaktiveres automatisk hvis der ikke etableres en trådløs forbindelse inden for 30 sekunder.
4. IR-modtager	• Modtageren bruges til at tage foto med fjernbetjeningen.
5. Parringsindikator	• Hent og installér app'en "SYMAGIX" fra Apple App Store eller Google Play Store på din mobile enhed. • Tryk på Wi-FI-knappen. Parringsindikatoren tænder. • Vælg Wi-Fi-ID'en på enheden: "CSACW100". • Indtast kodeord: "1234567890". Apparatet er klar til brug, når Wi-Fi-forbindelsen er oprettet, og du har åbnet app'en "SYMAGIX".
6. Display	
7. Linse	• Linsen bruges til at optage video.
8. Mikrofon	• Mikrofonen bruges til at optage lyd.
9. Batterirum	• Fig. B: Se illustrationen for information om montering af batteriet.
10. Låse-/frigørelsesknap (batterirum)	
11. Slot til hukommelseskort (microSD / TransFlash)	• Sæt i hukommelseskort i slottet til hukommelseskort (lagring).
12. USB-port (Mikro-USB)	• Brug USB-porten og USB-kablete til at forbinde apparatet til computeren (opladning/dataoverførsel). Bemærk: Sørg for, at apparatet er slukket, når det oplades. Sørg for, at apparatet er slukket, når du overfører data.
13. USB-kabel	
14. HDMI-indgang	• Slut et tv til HDMI-indgangen ved hjælp af et HDMI-kabel.
15. Mikrofonstik	• Tilslut en mikrofon til mikrofonstikket.

Anvendelse

Foto-tilstand

1. Sæt i hukommelseskort i slottet til hukommelseskort.
2. Tænd for apparatet.
3. Vælg foto-tilstanden.
4. Tag billedet. Fotofilen gemmes på hukommelseskortet.

Video-tilstand

1. Sæt i hukommelseskort i slottet til hukommelseskort.
2. Tænd for apparatet.
3. Vælg video-tilstanden.
4. Optag videoen. Videofilen gemmes på hukommelseskortet. Maksimumtid: 29 minutter pr. sekvens.

Afspilningstilstand

1. Sæt et hukommelseskort i slottet til hukommelseskort.
2. Tænd for apparatet.
3. Vælg afspilningstilstanden.
4. Afspilning af foto eller videoer.

Tekniske data

Ekstern hukommelse	microSD / TransFlash (≤ 32 GB)
Foto-filformat	JPEG
Foto-filstørrelse	1 MB / 3 MB / 5 MB
Fotopixel	3264 x 2448
Video-filformat	AVI
Video-fillængde	1 minut / 3 minutter / 5 minutter
Videoopløsning og rammehastighed	1280 x 720 (60 fps) / 1920 x 1080 (30 fps)
Skærmformat	4:3
Digitalt zoom	1x / 2x / 3x / 4x
USB-version	USB 2.0
Batteri	Genopladeligt litiumbatteri (3,7 V)
Driftstemperatur	0 °C - 40 °C
Relativ fugtighed	20% - 80%

Sikkerhed

CAUTION RISK OF ELECTRIC SHOCK DO NOT OPEN

- For at nedsætte risikoen for elektrisk stød, må dette produkt kun åbnes af en autoriseret tekniker, når service er nødvendig.
- Tag produktet ud af stikkontakten og andet udstyr, hvis der opstår et problem.

- Læs vejledningen omhyggeligt inden apparatet tages i brug. Gem vejledningen til fremtidig brug.
- Brug kun apparatet til de tilsigtede formål. Brug ikke apparatet til andre formål end dem, som er beskrevet i vejledningen.
- Brug ikke apparatet, hvis det har beskadigede eller defekte dele. Hvis apparatet er beskadiget eller defekt, skal det omgående udskiftes.
- Udsæt ikke apparatet for vand eller fugt.

Rengøring og vedligeholdelse

Advarsel!

- Brug ikke opløsningsmidler eller slibende rengøringsmidler.
- Gør ikke apparatet rent indvendigt.
- Forsøg aldrig at reparere apparatet. Hvis apparatet ikke fungerer korrekt, skal det udskiftes med et nyt.

- Rengør apparatet udvendigt med en blød, fugtig klud.

Beskrivelse — Norsk

Kameraet brukes til å ta bilder og gjøre videoopptak.

1. På/av-knapp Modusknapp	• Trykk på knappen i 3 sekunder for å slå på eller av enheten. Merk: Enheten slår seg av automatisk når den innstilte inaktive tiden er nådd, eller når batterinivået er lavt. • Trykk på knappen for å velge fotomodus, videomodus eller avspilling.
2. Lukker OK-knapp	• Fotomodus: Trykk på knappen for å ta et bilde. • Videomodus: Trykk knappen for å starte eller stoppe videoopptak. • Avspillingsmodus: Trykk knappen for å spille av bilder og videoer. • Menymodus: Trykk på knappen for å bekrefte valget.
3. Wi-Fi-knapp Wi-Fi-indikator	Merk: • Trykk på Wi-Fi-knappen for å aktivere trådløst nett. Wi-Fi-indikatoren begynner å blinke. Wi-Fi-indikatoren lyser kontinuerlig når Wi-Fi-tilkoblingen er opprettet. • Trykk på Wi-Fi-knappen igjen for å deaktivere Wi-Fi. WiFi-indikatoren slukkes. Merk: Wi-Fi er deaktivert som standard. Wi-Fi vil automatisk bli deaktivert hvis ingen Wi-Fi-forbindelse kan opprettes i løpet av 30 sekunder.
4. IR-mottaker	• Mottakeren brukes til å ta bilder med en fjernkontroll.
5. Parkoblingsindikator	• Last ned og installer applikasjonen "SYMAGIX" fra Apple App Store eller Google Play Store på din mobile enhet. • Trykk på WiFi-knappen. Parkoblingsindikatoren lyser. • Velg enhetens WiFi-ID. "CSACW100". • Tast inn passordet: "1234567890". Enheten er klar til bruk når det er opprettet Wi-Fi-tilkobling og du har åpnet "SYMAGIX"-appen.
6. Display	
7. Linse	• Lensen brukes til videoopptak.
8. Mikrofon	• Mikrofonen brukes til lydopptak.
9. Batterirom	• Fig. B: Se figuren for hvordan man setter inn batteriene.
10. Låseknapp (batterikammer)	
11. Minnekortspor (microSD / TransFlash)	• Sett et minnekort inn i minnekortsporet (lagring).
12. USB port (Micro USB)	• Bruk USB-porten og en USB-kabel for å koble enheten til en datamaskin (lading/dataoverføring). Merk: Ved lading må enheten være slått av. Ved dataoverføring må enheten være slått på.
13. USB-kabel	
14. HDMI-inngang	• Koble en TV til HDMI-inngangen med en HDMI-kabel.
15. Mikrofonkontakt	• Koble mikrofon til mikrofonkontakten.

Bruk

Fotomodus

1. Sett et minnekort inn i minnekortsporet.
2. Slå på enheten.
3. Velg fotomodus.
4. Ta bildet. Fotofilen lagres til minnekortet.

Videomodus

1. Sett et minnekort inn i minnekortsporet.
2. Slå på enheten.
3. Velg videomodus.
4. Ta opp video. Videofilen lagres til minnekortet. Maksimal tid: 29 minutter per sekvens.

Avspillingsmodus

1. Sett et minnekort inn i minnekortsporet.
2. Slå på enheten.
3. Velg avspillingsmodus.
4. Vis bilder og videoer.

Tekniske data

Eksternt minne:	microSD / TransFlash (≤ 32 GB)
Bildefilformat	JPEG
Størrelse på bildefil	1 MB / 3 MB / 5 MB
Fotopiksler	3264 x 2448
Videofilformat	AVI
Lengde på videofil	1 minutt / 3 minutter / 5 minutter
Videooppløsning og bildefrekvens	1280 x 720 (60 fps) / 1920 x 1080 (30 bps)
Bildeformat	4:3
Digital zoom	1x / 2x / 3x / 4x
USB-versjon	USB 2.0
Batteri	Oppladbart litiumbatteri (3,7 V)
Driftstemperatur	0 °C - 40 °C
Relativ fuktighet	20% - 80%

Sikkerhet

CAUTION RISK OF ELECTRIC SHOCK DO NOT OPEN

- For å redusere faren for strømstøt, skal dette produktet bare åpnes av en autorisert tekniker når vedlikehold er nødvendig.
- Koble produktet fra strømmen og annet utstyr dersom et problem oppstår.

- Les bruksanvisningen nøye før bruk. Oppbevar bruksanvisningen for fremtidig bruk.
- Bruk bare enheten for det tiltenkte formålet. Ikke bruk enheten til andre formål enn det som er beskrevet i bruksanvisningen.
- Ikke bruk enheten hvis noen del er skadet eller defekt. Enheten må erstattes umiddelbart hvis den er skadet eller defekt.
- Ikke utsett enheten for vann eller fuktighet.

Rengjøring og vedlikehold

Advarsel!

- Ikke bruk rensemidler eller skuremidler.
- Ikke rengjør innsiden av enheten.
- Ikke prøv å reparere enheten. Hvis enheten ikke fungerer som den skal, erstatt den med en ny enhet.

- Rengjør utsiden av enheten med en myk, fuktig klut.

Beskrivning — Svenska

Kameran används för att ta foton och spela in videor.

1. På/av-knapp Lägesknapp	• Tryck och håll inne knappen i 3 sekunder för att sätta på eller stänga av apparaten. Obs: Enheten stängs av automatiskt när den förinställda tiden för inaktivitet är nådd eller när batteriet är lågt. • Tryck på knappen för att välja fotoläge, videoläge eller reprisläge.
2. Slutare OK-knapp	• Fotoläge: Tryck på knappen för att ta ett foto. • Videoläge: Tryck på knappen för att starta och stoppa videoinspelning. • Uppspelningsläge: Tryck på knappen för att visa foton och videor. • Menyläge: Tryck på knappen för att bekräfta valet.
3. Wi-Fi-knapp Wi-Fi-indikator	Obs: • Tryck på Wi-Fi-knappen för att aktivera Wi-Fi. Wi-Fi-indikatorn börjat att blinka. Wi-Fi-indikatorn lyser med ett fast sken när Wi-Fi-anslutningen är upprättad. • Tryck på Wi-Fi-knappen igen för att avaktivera Wi-Fi. Wi-Fi-indikatorn släcks. Obs: Wi-Fi är avaktiverat som standard. Wi-Fi stängs automatiskt av om ingen Wi-Fi-anslutning upprättas inom 30 sekunder.
4. IR-mottagare	• Mottagaren används för att ta foton med fjärrkontrollen.
5. Parnings-indikator	• Ladda ned och installera "SYMAGIX"-appen från Apple App Store eller Google Play Store på din mobila enhet. • Tryck på Wi-Fi-knappen. Parningsindikatorn tänds. • Välj enhetens Wi-Fi-ID: "CSACW100". • Mata in lösenordet: "1234567890". Enheten är redo att användas när Wi-Fi-anslutningen är upprättad och du har öppnat "SYMAGIX"-appen.
6. Display	
7. Lins	• Linsen används för att spela in video.
8. Mikrofon	• Mikrofonen används för att spela in ljud.
9. Batterifack	• Fig. B: Se illustrationen för korrekt installering av batteriet.
10. Lås/lås upp-brytare (batterifack)	
11. Minneskortsplats (microSD / TransFlash)	• Sätt i ett minneskort i minneskortsplatsen (lagring).
12. USB-port (Micro USB)	• Använd USB-porten och USB-kabeln för att ansluta enheten till datorn (laddning / dataöverföring). Obs: För laddning, se till att enheten är avstängd. För dataöverföring, se till att enheten är påslagen.
13. USB-kabel	
14. HDMI-ingång	• Anslut en TV till HDMI-ingången via en HDMI-kabel.
15. Mikrofonuttag	• Anslut en mikrofon till mikrofonuttaget.

Användning

Fotoläge

1. Sätt i ett minneskort i minneskortsplatsen.
2. Sätt på enheten.
3. Välj fotoläget.
4. Ta fotot. Fotofilen är sparad på minneskortet.

Videoläge

1. Sätt i ett minneskort i minneskortsplatsen.
2. Sätt på enheten.
3. Välj videoläget.
4. Spela in video. Videofilen är sparad på minneskortet. Maximal tid: 29 minuter per sekvens.

Uppspelningsläge

1. Sätt i ett minneskort i minneskortsplatsen.
2. Sätt på enheten.
3. Välj videoläget.
4. Visa bilder eller videor.

Tekniska data

Externt minne	microSD / TransFlash (≤ 32 GB)
Foto filformat	JPEG
Foto filstorlek	1 MB / 3 MB / 5 MB
Fotopixlar	3264 x 2448
Videofilformat	AVI
Videofil längd	1 minut / 3 minuter / 5 minuter
Videoupplösning och bildfrekvens	1280 x 720 (60 fps) / 1920 x 1080 (30 fps)
Bildförhållande	4:3
Digital zoom	1x / 2x / 3x / 4x
USB-version	USB 2.0
Batteri	Laddningsbart litiumbatteri (3,7 V)
Drifttemperatur	0 °C - 40 °C
Relativ luftfuktighet	20% - 80%

Säkerhet

CAUTION RISK OF ELECTRIC SHOCK DO NOT OPEN

- För att minska risken för elektriska stötar bör denna produkt endast öppnas av behörig tekniker när service behövs.
- Dra ut nätkabeln från vägguttaget och koppla ur all annan utrustning om något problem skulle uppstå.

- Läs bruksanvisningen noga innan användning. Behåll bruksanvisningen för att kunna använda den igen.
- Använd endast enheten för dess avsedda syfte. Använd inte enheten till andra ändamål än dem som beskrivs i denna bruksanvisning.
- Använd inte enheten om någon del är skadad eller felaktig. Om enheten är skadad eller felaktig ska den bytas ut omedelbart.
- Utsätt inte enheten för vatten eller fukt.

Rengöring och underhåll

Varning!

- Använd inga rengöringsmedel som innehåller lösningsmedel eller slipmedel.
- Rengör inte enhetens insida.
- Försök inte att reparera enheten. Byt ut enheten mot en ny om den inte fungerar som den ska.

- Rengör enhetens utsida med en mjuk fuktad trasa.

Kuvaus — Suomi

Kameralla voidaan ottaa valokuvia ja kuvata videoita.

1. Virtapainike Tilapainike	• Kytke laite päälle ja pois painamalla painiketta 3 sekuntia. Huomaa: Laite sammuu automaattisesti, kun ennalta määritetty käyttämättömyysaika on saavutettu tai akku on vähissä. • Paina painiketta valitaksesi valokuvatila, videotila tai toistotila.
2. Suljin OK-painike	• Valokuvatila: Paina painiketta ottaaksesi kuvan. • Videotila: Paina painiketta aloittaaksesi ja lopettaaksesi videon kuvauksen. • Toistotila: Paina painiketta esittääksesi valokuvia ja videoita. • Valikkotila: Vahvista valinta painamalla painiketta.
3. Wi-Fi-painike Wi-Fi:n merkkivalo	Huomaa: • Paina Wi-Fi-painiketta ottaaksesi Wi-Fi:n käyttöön .Wi-Fi:n merkkivalo alkaa vilkkua. Wi-Fi:n merkkivalo palaa tasaisesti, kun Wi-Fi-yhteys on muodostettu. • Paina Wi-Fi-painiketta uudelleen poistaaksesi Wi-Fi:n käytöstä . Wi-Fi:n merkkivalo sammuu. Huomaa: Wi-Fi on oletuksena poissa käytöstä. Wi-Fi poistetaan automaattisesti käytöstä, jos Wi-Fi-yhteyttä ei muodosteta 30 sekunnin kuluessa.
4. Infrapunavastaanotin	• Vastaanotinta käytetään valokuvien ottamiseen kauko-ohjaimella.
5. Parinmuodostuksen merkkivalo	• Lataa ja asenna "SYMAGIX"-sovellus Apple App Storesta Google Play Storesta mobiililaitteeseesi. • Paina Wi-Fi-painiketta. Parinmuodostuksen merkkivalo syttyy. • Valitse laitteen Wi-Fi-tunnus: "CSACW100". • Anna salasana: "1234567890". Laite on valmis käytettäväksi, kun Wi-Fi-yhteys on muodostettu ja olet avannut "SYMAGIX"-sovelluksen.
6. Näyttö	
7. Objektiivi	• Linssiä käytetään tallennetaan video.
8. Mikrofoni	• Mikrofonilla tallennetaan ääntä.
9. Akkutila	• Kuva B: Asenna akku kuvan mukaisesti.
10. Lukitus/lukituksen vapautuskytkin (akkutila)	
11. Muistikorttipaikka (microSD / TransFlash)	• Aseta muistikortti muistikorttipaikkaan (tallennuspaikka).
12. USB-portti (mikro-USB)	• Kytke laite tietokoneeseen USB-portilla ja USB-kaapelilla (lataus/tiedonsiirto) Huomaa: Varmista, että laite on sammutettu latauksen aikana. Varmista, että laite on päällä tiedonsiirron aikana.
13. USB-kaapeli	
14. HDMI-tulo	• Liitä TV HDMI-tuloon HDMI-johdolla.
15. Mikrofoniliitäntä	• Kytke mikrofoni mikrofoniliitäntään.

Käyttö

Valokuvatila

1. Aseta muistikortti muistikorttipaikkaan.
2. Kytke laite päälle.
3. Valitse valokuvatila.
4. Ota valokuva. Vlaokuvatiedosto tallennetaan muistikortille.

Videotila

1. Aseta muistikortti muistikorttipaikkaan.
2. Kytke laite päälle.
3. Valitse videotila.
4. Tallenna video. Videotiedosto tallennetaan muistikortille. Maksimiaika: 29 minuuttia jaksoa kohden.

Toistotila

1. Aseta muistikortti muistikorttipaikkaan.
2. Kytke laite päälle.
3. Valitse toistotila.
4. Valokuvien ja videoiden esittäminen.

Tekniset tiedot

Ulkoinen muisti	microSD / TransFlash (≤ 32 Gt)
Valokuvatiedoston muoto	JPEG
Valokuvatiedoston koko	1 MB / 3 MB / 5 MB
Valokuvien pikselit	3264 x 2448
Videotiedoston muoto	AVI
Videotiedoston pituus	1 minuutti / 3 minuuttia / 5 minuuttia
Videotarkkuus ja kuvanopeus	1280 x 720 (60 fps) / 1920 x 1080 (30 fps)
Kuvasuhde	4:3
Digitaalinen zoom	1x / 2x / 3x / 4x
USB-versio	USB 2.0
Akku	Ladattava litium-akku (3,7 V)
Käyttölämpötila	0 °C - 40 °C
Suhteellinen kosteus	20% - 80%

Turvallisuus

CAUTION RISK OF ELECTRIC SHOCK DO NOT OPEN

- Sähköiskun riskin pienentämiseksi, ainoastaan valtuutettu huoltohenkilö saa avata tämän laitteen huoltoa varten.
- Jos ongelmia ilmenee, irrota laite verkkovirrasta ja muista laitteista.

- Lue käyttöopas huolella ennen käyttöä. Säilytä käyttöopas tulevaa käyttöä varten.
- Käytä laitetta vain sille tarkoitettuun käyttötarkoitukseen. Älä käytä laitetta muuhun kuin käyttöoppaassa kuvattuun tarkoitukseen.
- Älä käytä laitetta, jos jokin sen osa on vioittunut tai viallinen. Jos laite on vioittunut tai viallinen, vaihda laite välittömästi.
- Älä altista laitetta vedelle ja kosteudelle.

Puhdistus ja huolto

Varoitus!

- Älä käytä liuottimia tai hankausaineita.
- Älä puhdista laitteen sisäpuolta.
- Älä yritä korjata laitetta. Jos laite ei toimi asianmukaisesti, vaihda se uuteen.

- Puhdista laite ulkopuolelta pehmeällä, kostealla liinalla.

Περιγραφή — Ελληνικά

Η κάμερα είναι μια συσκευή για τη λήψη φωτογραφιών και την εγγραφή βίντεο.

1. Κουμπί on/off Κουμπί λειτουργίας	• Πιέστε το κουμπί για 3 δευτερόλεπτα για να ενεργοποιήσετε ή απενεργοποιήσετε τη συσκευή. Σημείωση: Η συσκευή απενεργοποιείται αυτόματα όταν ο προρυθμισμένος χρόνος αδράνειας έχει επιτευχθεί ή η ισχύς μπαταρίας είναι χαμηλή. • Πιέστε το κουμπί για να επιλέξετε λειτουργία φωτογραφίας, λειτουργία βίντεο ή λειτουργία επανάληψης.
2. Κουμπί OK Κλείστρου	• Λειτουργία φωτογραφίας: Πιέστε το κουμπί για να πάρετε μια φωτογραφία. • Λειτουργία βίντεο: Πιέστε το κουμπί για να εκκινήσετε και σταματήσετε την εγγραφή βίντεο. • Λειτουργία αναπαραγωγής: Πιέστε το κουμπί για να αναπαράγετε φωτογραφίες και βίντεο. • Λειτουργία μενού: Πιέστε το κουμπί για να επιβεβαιώσετε την επιλογή.
3. Κουμπί Wi-Fi Ένδειξη Wi-Fi	Σημείωση: • Πιέστε το κουμπί Wi-Fi για να ενεργοποιήσετε το Wi-Fi. Η ένδειξη Wi-Fi αρχίζει να αναβοσβήνει. Η ένδειξη Wi-Fi ανάβει συνεχώς όταν η σύνδεση Wi-Fi έχει δημιουργηθεί. • Πιέστε το κουμπί Wi-Fi εκ νέου για να απενεργοποιήσετε το Wi-Fi. Η ένδειξη Wi-Fi απενεργοποιείται. Σημείωση: Το Wi-Fi είναι απενεργοποιημένο από προεπιλογή. Το Wi-Fi θα απενεργοποιηθεί αυτόματα εάν δεν δημιουργηθεί σύνδεση Wi-Fi εντός 30 δευτερολέπτων.
4. Δέκτης IR	• Ο δέκτης χρησιμοποιείται για την λήψη φωτογραφιών με το τηλεχειριστήριο.
5. Ένδειξη ζεύξης	• Κατεβάστε την εφαρμογή "SYMAGIX" από το Apple App Store ή το Google Play Store και εγκαταστήστε την στην κινητή σας συσκευή. • Πιέστε το κουμπί Wi-Fi. Η ένδειξη ζεύξης ενεργοποιείται. • Επιλέξτε το Wi-Fi της συσκευής: "CSACW100". • Καταχωρίστε τον κωδικό πρόσβασης: "1234567890". Η συσκευή είναι έτοιμη για χρήση όταν η σύνδεση Wi-Fi έχει δημιουργηθεί και έχετε ανοίξει την εφαρμογή "SYMAGIX".
6. Ένδειξη	
7. Φακός	• Ο φακός χρησιμοποιείται για την εγγραφή εικόνας.
8. Μικρόφωνο	• Το μικρόφωνο χρησιμοποιείται για την εγγραφή ήχου.
9. Θήκη μπαταριών	• Εικ. B: Ανατρέξτε στην απεικόνιση για να εγκαταστήσετε την μπαταρία.
10. Διακόπτης κλειδώματος/ξεκλειδώματος (θήκη μπαταριών)	
11. Υποδοχή κάρτας μνήμης (microSD / TransFlash)	• Εισάγετε μια κάρτα μνήμης στην υποδοχή κάρτας μνήμης (αποθήκευση).
12. Θύρα USB (Micro USB)	• Χρησιμοποιήστε την θύρα USB και το καλώδιο USB για να συνδέσετε την συσκευή στον υπολογιστή (φόρτιση/μεταφορά δεδομένων). Σημείωση: Για την φόρτιση, εξασφαλίστε ότι η συσκευή είναι απενεργοποιημένη. Για την μεταφορά δεδομένων, εξασφαλίστε ότι η συσκευή είναι ενεργοποιημένη.
13. Καλώδιο USB	
14. Είσοδος HDMI	• Συνδέστε μια τηλεόραση στην είσοδο HDMI χρησιμοποιώντας ένα καλώδιο HDMI.
15. Υποδοχή μικροφώνου	• Συνδέστε ένα μικρόφωνο στην υποδοχή μικροφώνου.

Χρήση

Λειτουργία φωτογραφίας

1. Εισάγετε μια κάρτα μνήμης στην υποδοχή κάρτας μνήμης.
2. Ενεργοποιήστε τη συσκευή.
3. Ρυθμίστε τη λειτουργία φωτογραφίας.
4. Πάρτε τη φωτογραφία. Το αρχείο φωτογραφιών αποθηκεύεται στην κάρτα μνήμης.

Λειτουργία βίντεο

1. Εισάγετε μια κάρτα μνήμης στην υποδοχή κάρτας μνήμης.
2. Ενεργοποιήστε τη συσκευή.
3. Ρυθμίστε τη λειτουργία βίντεο.
4. Εγγράψτε το βίντεο. Το αρχείο βίντεο αποθηκεύεται στην κάρτα μνήμης. Μέγιστος χρόνος: 29 λεπτά ανά αλληλουχία.

Λειτουργία αναπαραγωγής

1. Εισάγετε μια κάρτα μνήμης στην υποδοχή κάρτας μνήμης.
2. Ενεργοποιήστε τη συσκευή.
3. Ρυθμίστε τη λειτουργία αναπαραγωγής.
4. Αναπαραγάγετε φωτογραφίες και βίντεο.

Τεχνικά χαρακτηριστικά

Εξωτερική μνήμη	microSD / TransFlash (≤ 32 GB)
Μορφή αρχείου φωτογραφιών	JPEG
Μέγεθος αρχείου φωτογραφιών	1 MB / 3 MB / 5 MB
Πίξελ φωτογραφιών	3264 x 2448
Μορφή αρχείου βίντεο	AVI
Διάρκεια αρχείου βίντεο	1 λεπτό / 3 λεπτά / 5 λεπτά
Ανάλυση βίντεο και ρυθμός εγγραφής	1280 x 720 (60 fps) / 1920 x 1080 (30 fps)
Λόγος διαστάσεων	4:3
Ψηφιακό ζουμ	1x / 2x / 3x / 4x
Έκδοση USB	USB 2.0
Μπαταρία	Επαναφορτιζόμενη μπαταρία λιθίου (3,7 V)
Θερμοκρασία λειτουργίας	0 °C - 40 °C
Σχετική υγρασία	20% - 80%

Ασφάλεια

CAUTION RISK OF ELECTRIC SHOCK DO NOT OPEN

- Για να μειώσετε τον κίνδυνο ηλεκτροπληξίας, το προϊόν αυτό θα πρέπει να ανοιχθεί μόνο από εξουσιοδοτημένο τεχνικό όταν απαιτείται συντήρηση (σέρβις).
- Αποσυνδέστε το προϊόν από την πρίζα και άλλο εξοπλισμό αν παρουσιαστεί πρόβλημα.

- Διαβάστε το εγχειρίδιο προσεκτικά πριν από τη χρήση. Φυλάξτε το εγχειρίδιο για μελλοντική αναφορά.
- Χρησιμοποιείτε τη συσκευή μόνο για τους προοριζόμενους σκοπούς. Μη χρησιμοποιείτε τη συσκευή για διαφορετικούς σκοπούς από τους περιγραφόμενους στο εγχειρίδιο.
- Μη χρησιμοποιείτε τη συσκευή, εάν οποιοδήποτε τμήμα της έχει ζημιά ή ελάττωμα. Εάν η συσκευή έχει ζημιά ή ελάττωμα, αντικαταστήστε την αμέσως.
- Μην εκθέτετε τη συσκευή σε νερό ή υγρασία.

Καθαρισμός και συντήρηση

Προειδοποίηση!

- Μη χρησιμοποιείτε διαλύτες ή λειαντικά.
- Μην καθαρίσετε το εσωτερικό της συσκευής.
- Μην επιχειρήσετε να επισκευάσετε τη συσκευή. Εάν η συσκευή δεν λειτουργεί σωστά, αντικαταστήστε την με μια νέα.

- Καθαρίζετε το εξωτερικό της συσκευής χρησιμοποιώντας ένα μαλακό, νωπό πανί.

Opis — Polski

Niniejsza kamera jest urządzeniem służącym do robienia zdjęć i nagrywania filmów wideo.

1. Przycisk wł./wył. Przycisk trybu	• Aby włączyć lub wyłączyć urządzenie, naciśnij przycisk i przytrzymaj go przez 3 sekundy. Uwaga: Urządzenie wyłącza się automatycznie po upływie wstępnie skonfigurowanego czasu bezczynności, a także, gdy poziom naładowania baterii jest niski. • Naciśnij przycisk, aby wybrać tryb fotograficzny, wideo lub odtwarzania.
2. Migawka Przycisk OK	• Tryb fotograficzny: Naciśnij przycisk, aby zrobić zdjęcie. • Tryb wideo: Naciśnij przycisk w celu rozpoczęcia i zatrzymania nagrywania wideo. • Tryb odtwarzania: Naciśnij przycisk, aby odtworzyć fotografie i pliki wideo. • Tryb menu: Naciśnij przycisk, aby potwierdzić wybór.
3. Przycisk Wi-Fi Wskaźnik Wi-Fi	Uwaga: • Naciśnij przycisk Wi-Fi, aby nawiązać połączenie z siecią Wi-Fi. Wskaźnik Wi-Fi zacznie migać. Wskaźnik Wi-Fi zacznie świecić światłem ciągłym, gdy połączenie z siecią Wi-Fi zostanie ustanowione. • Naciśnij ponownie przycisk Wi-Fi, aby wyłączyć połączenie z siecią Wi-Fi. Wskaźnik Wi-Fi wyłączy się. Uwaga: Połączenie z siecią Wi-Fi jest domyślnie wyłączone. Opcja łączności Wi-Fi zostanie automatycznie wyłączona, jeśli połączenie nie zostanie ustanowione w ciągu 30 sekund.
4. Odbiornik podczerwieni	• Odbiornik służy do robienia zdjęć za pomocą pilota.
5. Wskaźnik parowania	• Pobierz z witryny sklepu Apple App Store lub Google Play Store aplikację "SYMAGIX" i zainstaluj ją na urządzeniu przenośnym. • Naciśnij przycisk Wi-Fi. Nastąpi włączenie wskaźnika parowania. • Wybierz identyfikator sieci Wi-Fi urządzenia: "CSACW100". • Wprowadź nowe hasło: „1234567890". Po ustanowieniu połączenia z siecią Wi-Fi i uruchomieniu aplikacji "SYMAGIX" urządzenie jest gotowe do użycia.
6. Wyświetlacz	
7. Soczewka	• Obiektyw umożliwia rejestrowanie obrazu wideo.
8. Mikrofon	• Mikrofon umożliwia rejestrowanie dźwięku.
9. Gniazdo baterii	• Rys. B: Aby poprawnie zainstalować baterię, zapoznaj się z ilustracją.
10. Przełącznik Zablokuj/Odblokuj (przegroda na baterię)	
11. Gniazdo karty pamięci (microSD / TransFlash)	• Włóż kartę pamięci do gniazda karty pamięci (przechowywanie danych).
12. Port USB (Micro USB)	• Skorzystaj z portu USB oraz kabla USB, aby podłączyć urządzenie do komputera (w celu naładowania baterii / transferu danych). Uwaga: Przed przystąpieniem do ładowania baterii należy upewnić się, że urządzenie jest wyłączone. Przed przystąpieniem do transferu danych należy upewnić się, że urządzenie jest włączone.
13. Kabel USB	
14. Wejście HDMI	• Podłącz telewizor do wejścia HDMI za pomocą kabla HDMI.
15. Gniazdo mikrofonu	• Podłącz mikrofon do gniazda mikrofonu.

Użytkowanie

Tryb fotograficzny

1. Włóż kartę pamięci do gniazda karty pamięci.
2. Włącz urządzenie.
3. Ustaw tryb fotograficzny.
4. Zrób zdjęcie. Zdjęcie jest zapisane na karcie pamięci.

Tryb wideo

1. Włóż kartę pamięci do gniazda karty pamięci.
2. Włącz urządzenie.
3. Ustaw tryb wideo.
4. Nagraj plik wideo. Plik wideo jest zapisany na karcie pamięci. Maksymalny czas: 29 minut na sekwencję.

Tryb odtwarzania

1. Włóż kartę pamięci do gniazda karty pamięci.
2. Włącz urządzenie.
3. Ustaw tryb odtwarzania.
4. Odtwórz zdjęcia i pliki wideo.

Dane techniczne

Pamięć zewnętrzna	microSD / TransFlash (≤ 32 GB)
Format pliku fotografii	JPEG
Rozmiar pliku fotografii	1 MB / 3 MB / 5 MB
Rozdzielczość zdjęć w pikselach	3264 x 2448
Format pliku wideo	AVI
Czas trwania pliku wideo	1 minuta / 3 minuty / 5 minut
Rozdzielczość filmów wideo i prędkość klatek	1280 x 720 (60 fps) / 1920 x 1080 (30 fps)
Format obrazu	4:3
Zoom cyfrowy	1x / 2x / 3x / 4x
Wersja USB	USB 2.0
Bateria	Bateria litowa wielokrotnego ładowania (3,7 V)
Temperatura robocza	0 °C - 40 °C
Wilgotność względna	20% - 80%

Bezpieczeństwo

CAUTION RISK OF ELECTRIC SHOCK DO NOT OPEN

- W celu zmniejszenia ryzyka porażenia prądem elektrycznym, niniejsze urządzenie powinno być otwierane wyłącznie przez osobę z odpowiednimi uprawnieniami, kiedy wymagane jest przeprowadzenie przeglądu.
- W przypadku wystąpienia problemu odłączyć urządzenie od sieci i innego sprzętu.

- Przed rozpoczęciem korzystania z urządzenia należy dokładnie przeczytać instrukcję. Zachowaj instrukcję do wykorzystania w przyszłości.
- Urządzenie powinno być używane zgodnie ze swoim przeznaczeniem. Nie należy używać urządzenia w celach innych niż określono w instrukcji.
- Nie wolno korzystać z urządzenia, jeśli jakakolwiek część jest uszkodzona lub wadliwa. Jeśli urządzenie jest uszkodzone lub wadliwe, należy niezwłocznie wymienić urządzenie.
- Nie wystawiać urządzenia na działanie wody lub wilgoci.

Czyszczenie i konserwacja

Ostrzeżenie!

- Nie używać do czyszczenia rozpuszczalników ani materiałów ściernych.
- Nie czyścić wewnętrznej strony urządzenia.
- Nie podejmować prób naprawy urządzenia. Jeśli urządzenie nie działa poprawnie, należy wymienić je na nowe urządzenie.

- Zewnętrzną stronę urządzenia czyścić miękką, wilgotną szmatką.

Popis — Česky

Kamera je zařízení používané k fotografování a záznamu videa.

1. Tlačítko zapnutí/vypnutí Tlačítko režimu	• Stisknutím tlačítka na 3 sekundy zařízení zapněte nebo vypněte. Poznámka: Zařízení se automaticky vypne po dosažení předem nastaveného času nečinnosti nebo pokud je baterie téměř vybitá. • Stlačením tlačítka vyberete režim fotografií, videa nebo opakovaného přehrávání.
2. Závěrka OK tlačítko	• Režim fotografií: Stisknutím tlačítka pořídíte fotografii. • Režim videa: Stisknutím tlačítka spustíte a zastavíte nahrávání videa. • Režim přehrávání: Stisknutím tlačítka přehrajete fotografie a videa. • Režim nabídky: Stisknutím tlačítka potvrdíte volbu.
3. Tlačítko Wi-Fi Indikátor Wi-Fi	Poznámka: • Stisknutím tlačítka Wi-Fi zapnete Wi-Fi. Indikátor Wi-Fi začne blikat. Po navázání připojení k Wi-Fi začne indikátor Wi-Fi souvisle svítit. • Opakovaným stisknutím tlačítka Wi-Fi, Wi-Fi vypnete. Indikátor Wi-Fi zhasne. Poznámka: Dle výchozího nastavení je Wi-Fi vypnuta. Wi-Fi se automaticky vypne, pokud se do 30 sekund nenaváže připojení k žádné Wi-Fi.
4. IR přijímač	• Přijímač se používá na snímání fotografií pomocí dálkového ovládání.
5. Indikátor párování	• Stáhněte si a nainstalujte aplikaci „SYMAGIX" z obchodu Apple App Store nebo Google Play Store do svého mobilního zařízení. • Stiskněte tlačítko Wi-Fi. Rozsvítí se indikátor párování. • Vyberte ID Wi-Fi zařízení: „CSACW100" • Zadejte heslo: "1234567890". Zařízení je připraveno k použití po navázání připojení k Wi-Fi a otevření aplikace „SYMAGIX".
6. Displej	
7. Objektiv	• Čočky se používají k záznamu obrazu.
8. Mikrofon	• Mikrofon se používá k záznamu zvuku.
9. Prostor pro baterie	• Obr. B: Správnou instalaci baterie najdete na ilustraci.
10. Přepínač zamčení/odemčení (prostor na baterie)	
11. Slot paměťové karty (microSD / TransFlash)	• Paměťovou kartu zasuňte do slotu paměťové karty (úložiště).
12. Port USB (Micro USB)	• Port USB a kabel USB použijte na propojení zařízení s počítačem (nabíjení/přenos dat). Poznámka: V případě nabíjení zajistěte, aby bylo zařízení vypnuto. V případě přenosu dat zajistěte, aby bylo zařízení zapnuto.
13. Kabel USB	
14. Vstup HDMI	• TV připojte k HDMI vstupu pomocí HDMI kabelu.
15. Zdířka na mikrofon	• Mikrofon zapojte do konektoru typu jack pro mikrofon.

Použití

Režim fotografií

1. Paměťovou kartu zasuňte do slotu paměťové karty.
2. Zařízení zapněte.
3. Nastavte režim fotografií.
4. Pořiďte fotografii. Soubor fotky se uloží na paměťovou kartu.

Režim videa

1. Paměťovou kartu zasuňte do slotu paměťové karty.
2. Zařízení zapněte.
3. Nastavte režim videa.
4. Nahrajte video Soubor videa se uloží na paměťovou kartu. Maximální doba: 29 minut na sekvenci.

Režim přehrávání

1. Paměťovou kartu zasuňte do slotu paměťové karty.
2. Zařízení zapněte.
3. Nastavte režim přehrávání.
4. Přehrávání fotografií a videí.

Technické údaje

Externí paměť	microSD / TransFlash (≤ 32 GB)
Formát fotografického souboru	JPEG
Velikost fotografického souboru	1 MB / 3 MB / 5 MB
Počet pixelů obrázku	3264 x 2448
Formát video souboru	AVI
Délka video souboru	1 minuta / 3 minuty / 5 minut
Rozlišení videa a obnovovací kmitočet	1 280 x 720 (60 fps) / 1 920 x 1 080 (30 fps)
Poměr stran	4:3
Digitální přiblížení	1x / 2x / 3x / 4x
USB verze	USB 2.0
Baterie	Dobíjecí lithiová baterie (3,7 V)
Provozní teplota	0 °C - 40 °C
Relativní vlhkost	20% - 80%

Bezpečnost

CAUTION RISK OF ELECTRIC SHOCK DO NOT OPEN

- Abyste snížili riziko úrazu elektrickým proudem, měl by být v případě potřeby tento výrobek otevřen pouze autorizovaným technikem.
- Dojde-li k závadě, odpojte výrobek ze sítě a od jiných zařízení.

- Před použitím si pozorně přečtěte příručku. Příručku uschovejte pro pozdější použití.
- Zařízení používejte pouze k jeho zamýšleným účelům. Nepoužívejte zařízení k jiným účelům, než je popsáno v příručce.
- Nepoužívejte zařízení, pokud je jakákoli část poškozená nebo vadná. Pokud je zařízení poškozené nebo vadné, okamžitě jej vyměňte.
- Nevystavujte zařízení působení vody ani vlhkosti.

Čištění a údržba

Upozornění!

- Nepoužívejte čisticí rozpouštědla ani abrazivní čisticí prostředky.
- Nečistěte vnitřek zařízení.
- Nepokoušejte se zařízení opravovat. Pokud zařízení nepracuje správně, vyměňte jej za nové zařízení.

- Venek zařízení očistěte měkkým, suchým hadříkem.

Leírás — Magyar

A kamera fényképek és videók rögzítésére alkalmas eszköz.

1. Be/ki gomb Üzemmód gomb	• Nyomja meg és tartsa nyomva 3 másodpercig a gombot az eszköz be- és kikapcsolásához. Megjegyzés: Az eszköz automatikusan kikapcsol, ha egy előre beállított üresjárási időt vagy ha az akkumulátor töltöttsége alacsony. • Nyomja meg a gombot a fénykép, videó vagy a visszajátszás mód közötti átváltáshoz.
2. Zár OK gomb	• Fénykép módban: Nyomja meg a gombot fénykép készítéséhez. • Videó módban: Nyomja meg a gombot a videófelvétel indításához és leállításához. • Lejátszási módban: Nyomja meg a gombot a rögzített fényképek és videók lejátszásához. • Menü módban: A gomb megnyomásával megerősítheti a kiválasztott menüpontot.
3. Wi-Fi gomb Wi-Fi jelzőfény	Megjegyzés: • A Wi-Fi bekapcsolásához nyomja meg a Wi-Fi gombot. A Wi-Fi jelzőfénye villogni kezd. A Wi-Fi kapcsolat létrejöttével a Wi-Fi jelzőfény folyamatosan világít. • Nyomja meg még egyszer a Wi-Fi gombot a Wi-Fi letiltásához. A Wi-Fi jelzőfény kialszik. Megjegyzés: A Wi-Fi alapértelmezés szerint le van tiltva. Ha 30 másodpercen belül nem jön létre Wi-Fi kapcsolat, akkor a készülék automatikusan letiltja a Wi-Fi-t.
4. Infravevő	• A vevőegység segítségével a távirányítóval készíthet fényképeket.
5. Párosítás jelzőlámpa	• Töltse le és telepítse a „SYMAGIX" alkalmazást a mobileszköz Apple App Store vagy Google Play Store áruházából. • Nyomja meg a Wi-Fi gombot. A párosítás jelzőlámpa világítani kezd. • Válassza ki az eszköz Wi-Fi azonosítóját: „CSACW100". • Adja meg a jelszót: „1234567890". Az eszköz akkor áll készen a használatra, ha a Wi-Fi kapcsolat létrejött és ha megnyitotta a „SYMAGIX" alkalmazást.
6. Kijelző	
7. Objektív	• Az objektív videofelvételre szolgál.
8. Mikrofon	• A mikrofon hangrögzítésre szolgál.
9. Elemtartó	• B ábra: Az elem megfelelő behelyezéséhez tekintse meg az ábrát.
10. Záró/feloldó kapcsoló (elemtartó)	
11. Memóriakártya-foglalat (microSD / TransFlash)	• Helyezzen egy memóriakártyát a memóriakártya-foglalatba (tárolás).
12. USB port (Mikro USB)	• A készüléket az USB-kábel segítségével csatlakoztathatja a számítógép USB portjához (töltés/adatátvitel céljából). Megjegyzés: Töltés előtt győződjön meg róla, hogy a készülék ki van kapcsolva. Adatátvitel előtt győződjön meg róla, hogy a készülék be van kapcsolva.
13. USB-kábel	
14. HDMI bemenet	• Egy HDMI kábel segítségével csatlakoztasson egy televíziót a HDMI kimenethez.
15. Mikrofon csatlakozó	• Csatlakoztassa a mikrofont a mikrofon csatlakozóhoz.

Használat

Fénykép mód

1. Helyezzen egy memóriakártyát a memóriakártya-foglalatba.
2. Kapcsolja be a készüléket.
3. Válassza ki a fénykép üzemmódot.
4. Készítse el a fényképet. A fényképfájl mentésre került a memóriakártyára.

Videó mód

1. Helyezzen egy memóriakártyát a memóriakártya-foglalatba.
2. Kapcsolja be a készüléket.
3. Válassza ki a videó üzemmódot.
4. Rögzítse a videót. A videófájl mentésre került a memóriakártyára. Maximális időtartam: 29 perc/sorozat

Lejátszás mód

1. Helyezzen egy memóriakártyát a memóriakártya-foglalatba.
2. Kapcsolja be a készüléket.
3. Válassza ki a lejátszási üzemmódot.
4. Fényképek és videók lejátszása.

Műszaki adatok

Külső memória	microSD / TransFlash (≤ 32 GB)
Fénykép fájlformátuma	JPEG
Fénykép fájlmérete	1 MB / 3 MB / 5 MB
Fényképek képpontjainak száma	3264 x 2448
Videófelvétel fájlformátuma	AVI
Videófájl hossza	1 perc / 3 perc / 5 perc
Videófelbontás és képkockasebesség	1280 x 720 (60 fps) / 1920 x 1080 (30 fps)
Képarány	4:3
Digitális zoom	1x / 2x / 3x / 4x
USB-verzió	USB 2.0
Akkumulátor	Beépített lítium-ion akkumulátor (3,7 V)
Működési hőmérséklet	0 °C - 40 °C
Relatív páratartalom	20% - 80%

Biztonság

CAUTION
RISK OF ELECTRIC SHOCK
DO NOT OPEN

- Az áramütés veszélyének csökkentése érdekében ezt a terméket kizárólag a márkaszerviz képviselője nyithatja fel.
- Hiba esetén húzza ki a termék csatlakozóját a konnektorból, és kösse le más berendezésekről.
- A használat előtt figyelmesen olvassa el a kézikönyvet. Tegye el a kézikönyvet, hogy szükség esetén belenézhessen.
- Csak rendeltetése szerint használja a készüléket. Ne használja a készüléket a kézikönyvben feltüntetettől eltérő célra.
- Ne használja a készüléket, ha valamely része sérült vagy meghibásodott. A sérült vagy meghibásodott készüléket azonnal javíttassa meg, vagy cseréltesse ki.
- Vigyázzon, hogy ne érje a készüléket víz vagy nedvesség.

Tisztítás és karbantartás

Figyelmeztetés!

- Tisztító- és súrolószerek használatát mellőzze.
- Ne tisztítsa ki a készülék belsejét.
- Ne próbálja megjavítani a készüléket. Ha a készülék nem működik megfelelően, cserélje le egy új készülékre.
- Törölje át a készülék külső felületeit egy puha, nedves törlőkendővel.

Descrierea — Română

Camera este un dispozitiv utilizat la realizarea fotografiilor și înregistrarea de material video.

1. Buton pornire/oprire Buton mod	• Apăsați butonul timp de 3 secunde pentru a porni sau opri dispozitivul. Notă: Dispozitivul se oprește automat când durata de repaus presetată a fost atinsă sau când bateria este epuizată. • Apăsați butonul pentru a selecta modul foto, modul video sau modul reluare.
2. Declanșator Buton OK	• Mod foto: Apăsați butonul pentru a fotografia. • Mod video: Apăsați butonul pentru a porni și opri înregistrarea video. • Mod redare: Apăsați butonul pentru a reda fotografii și materiale video. • Mod meniu: Apăsați butonul pentru a confirma selecția.
3. Buton Wi-Fi Indicator Wi-Fi	Notă: • Apăsați butonul Wi-Fi pentru a activa Wi-Fi .Indicatorul de Wi-Fi începe să clipească. Indicatorul de Wi-Fi luminează constant când conexiunea Wi-Fi este realizată. • Apăsați din nou butonul Wi-Fi pentru a dezactiva Wi-Fi . Indicatorul de Wi-Fi se stinge. Notă: Wi-Fi este dezactivat în mod implicit. Wi-Fi va fi dezactivat automat dacă nu se realizează o conexiune Wi-Fi în decurs de 30 de secunde.
4. Receptor IR	• Receptorul este utilizat la realizarea fotografiilor cu telecomanda.
5. Indicator asociere	• Descărcați și instalați aplicația „SYMAGIX" din Apple App Store sau Google Play Store pe dispozitivul dvs. mobil. • Apăsați butonul Wi-Fi. Indicatorul de asociere se aprinde. • Selectați ID-ul de Wi-Fi al dispozitivului:„CSACW100". • Introduceți parola: „1234567890". Dispozitivul este gata de utilizare când conexiunea Wi-Fi este realizată și ați deschis aplicația „SYMAGIX".
6. Afișaj	
7. Obiectiv	• Obiectivul este utilizat la înregistrarea semnalului video.
8. Microfon	• Microfonul este utilizat la înregistrarea semnalului audio.
9. Compartiment baterii	
10. Comutatorul blocare/deblocare (compartiment baterie)	• Fig. B: Consultați ilustrația pentru a instala bateria.
11. Slot card memorie (microSD / TransFlash)	• Introduceți un card de memorie în slotul cardului de memorie (stocare).
12. Port USB (Micro USB)	• Utilizați portul USB și cablul USB pentru a conecta dispozitivul la computer (încărcare/transfer de date). Notă: Pentru încărcare, asigurați-vă că dispozitivul este oprit. Pentru transferul de date, asigurați-vă că dispozitivul este pornit.
13. Cablu USB	
14. Intrare HDMI	• Conectați un televizor la intrarea HDMI cu un cablu HDMI.
15. Mufă jack microfon	• Conectați un microfon la mufa jack pentru microfon.

Utilizarea

Mod foto

1. Introduceți un card de memorie în slotul cardului de memorie.
2. Porniți dispozitivul.
3. Setați modul foto.
4. Realizați fotografia. Fișierul foto este salvat pe cardul de memorie.

Mod video

1. Introduceți un card de memorie în slotul cardului de memorie.
2. Porniți dispozitivul.
3. Setați modul video.
4. Înregistrați materialul video. Fișierul video este salvat pe cardul de memorie. Durată maximă: 29 de minute per secvență.

Mod de redare

1. Introduceți un card de memorie în slotul cardului de memorie.
2. Porniți dispozitivul.
3. Setați modul de redare.
4. Pentru a reda fotografii și clipuri video.

Specificații tehnice

Memorie externă	microSD / TransFlash (≤ 32 GB)
Format fișier foto	JPEG
Mărime fișier foto	1 MB / 3 MB / 5 MB
Pixeli foto	3264 x 2448
Format fișier video	AVI
Lungime fișier video	1 minut / 3 minute / 5 minute
Rezoluție video și frecvență cadre	1280 x 720 (60 cps) / 1920 x 1080 (30 cps)
Raport imagine	4:3
Zoom digital	1x / 2x / 3x / 4x
Versiune USB	USB 2.0
Baterie	Acumulator reîncărcabil din Litiu (3,7 V)
Temperatura de funcționare	0 °C - 40 °C
Umiditate relativă	20% - 80%

Siguranță

CAUTION
RISK OF ELECTRIC SHOCK
DO NOT OPEN

- Pentru a se reduce pericolul de electrocutare, acest produs va fi desfăcut numai de către un tehnician avizat, când este necesară depanarea.
- Deconectați produsul de la priza de rețea sau alte echipamente în cazul apariției unei probleme.
- Citiți manualul cu atenție înainte de utilizare. Păstrați manualul pentru consultări ulterioare.
- Utilizați dispozitivul numai în scopurile prevăzute. Nu utilizați dispozitivul în alte scopuri decât cele descrise în manual.
- Nu utilizați dispozitivul dacă are piese deteriorate sau defecte. Dacă dispozitivul este deteriorat sau defect, înlocuiți imediat dispozitivul.
- Nu expuneți dispozitivul apei sau umezelii.

Curățarea și întreținerea

Avertisment!

- Nu folosiți solvenți sau agenți de curățare abrazivi.
- Nu curățați interiorul dispozitivului.
- Nu încercați să reparați dispozitivul. Dacă dispozitivul nu funcționează corect, înlocuiți-l cu unul nou.
- Curățați exteriorul dispozitivul cu o cârpă umedă și moale.

Описание — Русский

Камера используется для фотосъемки и записи видеороликов.

1. Кнопка включения питания Кнопка переключения режимов	• Для включения или выключения устройства удерживайте эту кнопку нажатой в течение 3 секунд. Примечание. При низком заряде аккумулятора или по истечении заданного времени бездействия происходит автоматическое выключение устройства. • Нажмите эту кнопку для выбора режима фото-, видеосъемки или воспроизведения.
2. Затвор Кнопка OK	• Режим фото: Нажмите эту кнопку, чтобы сделать снимок. • Режим видео: Нажмите эту кнопку для начала и остановки записи видео. • Режим воспроизведения: Нажмите эту кнопку для воспроизведения фото и видео. • Режим меню: Нажмите эту кнопку для подтверждения выбора.
3. Кнопка Wi-Fi Индикатор Wi-Fi	Примечание. • Нажмите кнопку Wi-Fi для включения Wi-Fi. Начнет мигать индикатор Wi-Fi. После установки соединения по Wi-Fi индикатор Wi-Fi начинает гореть непрерывно. • Нажмите кнопку Wi-Fi еще раз для отключения Wi-Fi. Индикатор потухнет. Примечание. Wi-Fi отключен по умолчанию. Если соединение не удается установить в течение 30 секунд, то Wi-Fi будет отключен автоматически.
4. ИК-приемник	• Этот приемник позволяет делать снимки с помощью пульта ДУ.
5. Индикатор сопряжения	• Скачайте и установите на мобильное устройство приложение "SYMAGIX" из Apple App Store или Google Play Store. • Нажмите кнопку Wi-Fi. Загорится индикатор сопряжения. • Выберите идентификатор Wi-Fi устройства: "CSACW100". • Введите пароль: "1234567890". После установки соединения по Wi-Fi и запуска приложения "SYMAGIX" устройство будет готово к работе.
6. Экран	
7. Объектив	• Объектив используется для записи видео.
8. Микрофон	• Микрофон используется для записи звука.
9. Батарейный отсек	• Рис. B: На рисунке показан способ установки аккумулятора.
10. Переключатель блокировки (отсек аккумулятора)	
11. Слот карты памяти (microSD / TransFlash)	• Вставьте карту памяти в слот карты памяти (для накопителя).
12. USB-порт (Micro USB)	• USB-порт и USB-кабель необходимы для подключения устройства к компьютеру (зарядка/передача данных). Примечание. Перед зарядкой убедитесь, что устройство выключено. Перед передачей данных убедитесь, что устройство включено.
13. USB-кабель	
14. Вход HDMI	• Подключите приемник ТВ к входу HDMI при помощи кабеля HDMI.
15. Разъем для микрофона	• Подключите микрофон к разъему для микрофона.

Использование

Режим фото

1. Вставьте карту памяти в слот карты памяти.
2. Включите устройство.
3. Выберите режим фото.
4. Сделайте снимок. Файл со снимком будет сохранен на карту памяти.

Режим видео

1. Вставьте карту памяти в слот карты памяти.
2. Включите устройство.
3. Выберите режим видео.
4. Сделайте видеозапись. Файл с видео будет сохранен на карту памяти. Максимальное время: 29 минут за одну последовательность.

Режим воспроизведения

1. Вставьте карту памяти в слот карты памяти.
2. Включите устройство.
3. Выберите режим воспроизведения.
4. Воспроизведение фото и видео.

Технические данные

Внешняя память	microSD / TransFlash (≤ 32 ГБ)
Формат файлов фотографий	JPEG
Размер файлов фотографий	1 МБ / 3 МБ / 5 МБ
Разрешение фото	3264 x 2448
Формат файлов видео	AVI
Длина файлов видео	1 минута / 3 минуты / 5 минут
Разрешение видео и кадровая частота	1280 x 720 (60 fps) / 1920 x 1080 (30 fps)
Формат изображения	4:3
Цифровое масштабирование	1x / 2x / 3x / 4x
Версия USB	USB 2.0
Аккумулятор	Перезаряжаемый литиевый аккумулятор (3,7 В)
Рабочая температура	0 °C - 40 °C
Относительная влажность	20% - 80%

Требования безопасности

CAUTION
RISK OF ELECTRIC SHOCK
DO NOT OPEN

- В целях предотвращения поражения электрическим током следует открывать устройство только для проведения обслуживания и только силами авторизованного персонала.
- При возникновении неполадок отключите устройство от сети и другого.
- Перед началом работы внимательно прочитайте руководство. Сохраните руководство для будущего использования.
- Используйте устройство строго по назначению. Устройство должно использоваться только по прямому назначению в соответствии с руководством по эксплуатации.
- Запрещается использовать устройство с поврежденными или неисправными компонентами. Немедленно замените поврежденное или неисправное устройство.
- Не допускайте воздействия на устройство воды или влаги.

Очистка и обслуживание

Предупреждение!

- Не производите очистку растворителями или абразивами.
- Не выполняйте очистку внутренних поверхностей устройства.
- Не пытайтесь самостоятельно ремонтировать устройство. Неправильно работающее устройство следует заменить новым.
- Очистите корпус устройства при помощи мягкой влажной ткани.

Açıklama — Türkçe

Kamera, fotoğraflar çeken ve videolar kaydeden bir cihazdır.

1. Aç/kapat düğmesi Mod düğmesi	• Cihazı açmak veya kapatmak için düğmeye 3 saniyeliğine basın. Not: Önceden ayarlanan boş zamana ulaşıldığında ya da bataraya düşük olduğunda cihaz otomatik olarak kapanır. • Fotoğraf modunu, video modunu veya yeniden oynatma modunu seçmek için düğmeye basın.
2. Obtüratör OK düğmesi	• Fotoğraf modu: Fotoğraf çekmek için düğmeye basın. • Video modu: Video kaydını başlatmak ve durdurmak için düğmeye basın. • Oynatma modu: Fotoğrafları ve videoları oynatmak için düğmeye basın. • Menü modu: Seçimi onaylamak için düğmeye basın.
3. Wi-Fi düğmesi Wi-Fi göstergesi	Not: • Wi-Fi'yi etkinleştirmek için Wi-Fi düğmesine basın. Wi-Fi göstergesi yanıp sönmeye başlar. Wi-Fi bağlantısı kurulduğunda Wi-Fi göstergesi sürekli olarak yanar. • Wi-Fi bağlantısını devre dışı bırakmak için tekrar OK düğmesine basın. Wi-Fi göstergesi söner. Not: Wi-Fi fabrika ayarlı olarak devre dışıdır. 30 saniye içinde herhangi bir Wi-Fi bağlantısı kurulmazsa Wi-Fi otomatik olarak devre dışı kalacaktır.
4. IR alıcısı	• Alıcı, uzaktan kumanda ile fotoğraf çekmek için kullanılır.
5. Eşleme göstergesi	• Mobil cihazınıza Apple App Store'dan ya da Google Play Store'dan "SYMAGIX" uygulamasını indirin ve kurun. • Wi-Fi düğmesine basın. Eşleme göstergesi yanar. • Cihazın Wi-Fi Kimliğini seçin: "CSACW100". • Şifreyi girin: "1234567890". Wi-Fi bağlantısı kurulduğunda ve "SYMAGIX" uygulamasını açtığınızda cihaz kullanıma hazırdır.
6. Ekran	
7. Lens	• Lens, video kaydetmek için kullanılır.
8. Mikrofon	• Mikrofon, ses kaydetmek için kullanılır.
9. Batarya bölmesi	• Şek. B: Bataryayı takmak için resme bakın.
10. Kilitle/kilit aç düğmesi (batarya bölmesi)	
11. Bellek kartı yuvası (microSD / TransFlash)	• Bellek kartı yuvasına (depolama) bir bellek kartı takın.
12. USB portu (Micro USB)	• Cihazı bilgisayara bağlamak için (şarj etme / veri aktarma) USB portunu ve USB kablosunu kullanın. Not: Şarj etmek için cihazın kapalı olduğundan emin olun. Veri aktarma için cihazın açık olduğundan emin olun.
13. USB kablosu	
14. HDMI girişi	• HDMI kablosunu kullanarak HDMI girişine bir TV bağlayın.
15. Mikrofon jackı	• Mikrofon girişine bir mikrofon jackı takın.

Kullanım

Fotoğraf modu

1. Bellek kartı yuvasına bir bellek kartı takın.
2. Cihazı açın.
3. Fotoğraf moduna getirin.
4. Fotoğraf çekin. Fotoğraf dosyası, bellek kartına kaydedilir.

Video modu

1. Bellek kartı yuvasına bir bellek kartı takın.
2. Cihazı açın.
3. Video moduna getirin.
4. Videoyu kaydedin. Video dosyası, bellek kartına kaydedilir. Maksimum süre: Sekans başına 29 dakika.

Oynatma modu

1. Bellek kartı yuvasına bir bellek kartı takın.
2. Cihazı açın.
3. Oynatma moduna getirin.
4. Fotoğraf veya video oynatın.

Teknik bilgiler

Harici bellek	microSD / TransFlash (≤ 32 GB)
Fotoğraf dosya biçimi	JPEG
Fotoğraf dosya boyutu	1 MB / 3 MB / 5 MB
Fotoğraf pikselleri	3264 x 2448
Video dosya biçimi	AVI
Video dosya uzunluğu	1 dakika / 3 dakika / 5 dakika
Video çözünürlüğü ve kare hızı	1280 x 720 (60 fps) / 1920 x 1080 (30 fps)
En boy oranı	4:3
Dijital yakınlaştırma	1x / 2x / 3x / 4x
USB sürümü	USB 2.0
Batarya	Şarj edilebilir Lityum batarya (3,7 V)
Çalışma sıcaklığı	0 °C - 40 °C
Bağıl nem	20% - 80%

Güvenlik

CAUTION
RISK OF ELECTRIC SHOCK
DO NOT OPEN

- Elektrik çarpma riskini azaltmak için servis gerekli olduğunda bu ürün sadece yetkili bir teknisyen tarafından açılmalıdır.
- Bir sorun meydana geldiğinde ürünün elektrikle ve diğer aygıtlarla olan bağlantısını kesin.
- Kullanmadan önce kılavuzu dikkatli bir şekilde okuyun. Kılavuzu daha sonra başvurmak için saklayın.
- Cihazı sadece tasarlanan amacı için kullanın. Cihazı kılavuzda açıklanan amaçların dışındaki amaçlar için kullanmayın.
- Herhangi bir parçası hasarlı veya kusurlu ise cihazı kullanmayın. Cihaz hasarlı veya kusurlu ise cihazı derhal değiştirin.
- Cihazı su veya neme maruz bırakmayın.

Temizlik ve bakım

Uyarı!

- Temizlik solventleri veya aşındırıcılar kullanmayın.
- Cihazın içini temizlemeyin.
- Cihazı onarmaya çalışmayın. Cihaz doğru şekilde çalışmıyorsa, yeni bir cihazla değiştirin.
- Cihazın dış tarafını yumuşak, nemli bir bezle silin.